BOSCH
Tecnologia para a vida

Home Comfort Group

Tabela de preços Bosch Aquecimento Central

setembro 2026

Gama completa de soluções

www.bosch-homecomfort.pt

Tabela de preços. Índice.

	Pág.
Caldeiras murais de condensação	
Gama Condens 1200 W	3
Gama Condens 2300i W	4
Gama Condens 4700i W e 4300i W	5
Gama Condens 5300i WT	6
Gama Condens 6000 W	6
Gama Condens 8700i W	7
Acessórios para caldeiras de condensação	8
Sistemas A+ Caldeiras com controladores	8
Caldeiras murais atmosféricas	
Gaz Star 3000	9
Acessórios de exaustão	
Acessórios de exaustão rígidos para caldeiras de exaustão natural	10
Tipologias de exaustão para caldeiras de condensação	11
Tabela resumo de novos acessórios de exaustão	12
Acessórios de exaustão para caldeiras de condensação	14
Material Térmico	
Aparelhos de regulação e controlo para caldeiras	19
Depósitos de acumulação	22
Acessórios para a gama de depósitos	24
Bombas de circulação	25
Toalheiros	28
Radiadores	29
Acessórios para instalações de aquecimento	30
Serviços Bosch	33

Caldeiras murais de condensação

A caldeira Condens 1200 W H2 ready é a solução ideal para substituição ou nova instalação. A caldeira compacta Condens 1200 W é versátil graças às suas pequenas dimensões e ao seu baixo peso de apenas 28kg, que oferece uma maior flexibilidade em termos de local de instalação, tornando-a uma solução substituição ideal quando o espaço é limitado, pois cabe até dentro de um armário.

A estrutura 67mm, permite uma separação entre a caldeira e a parede, que permite o cruzamento de tubagens, e mais espaço para a instalação. Proporciona várias soluções para a sua instalação, permitindo assim que a caldeira se adapte a qualquer divisão.

Condens 1200 W

H2 Ready

Modelo	Classe eficiência energética		Perfil de Consumo a.q.s	Código	C.Barras	Potência		Tipo de gás	Dimensões AxLxP (mm)	PVP s/ IVA €
	Aquecimento	a.q.s				Nominal Aquec. kW	kW			
Condens 1200 W (Mistas) Circuito estanque										
GC1200 W 20/24	A (A+++ → D)	A (A+ → F)	XL	7 731 200 785	4 062 321 854 492	20	20/24	N	695x395x285	**1 440,00**
GC1200 W 24/30	A (A+++ → D)	A (A+ → F)	XL	7 731 200 786	4 062 321 854 508	24	24/30	N		**1 530,00**

NOTA: A caldeira mural de condensação Condens C1200 W, para instalação básica inclui válvulas de ligação vertical e o acessório de exaustão FC-SET60-C13X.
A caldeira Condens 1200 W + controladores Classe VI (Bosch Easy Control CT200, Controlo por sonda exterior: KCR 110 RF, CR 400 alcançam a eficiência A+.

N=Natural

Acessório para instalação horizontal com estrutura de suporte para a Gama GC1200 W

Modelo	Código	C.Barras	PVP s/ IVA €
Porta de ligação Key RF	7 716 780 588	4 062 321 777 531	**35,50**
Estrutura separadora de 67 mm para facilitar a instalação e a passagem de tubos, compatível com os modelos GC1200 W 20/24 e 24/30.	7 716 780 596	4 062 321 783 433	**80,00**
Kit de conversão GLP GC 1200 W 20/24	7 716 780 619	4 069 143 375 235	**50,00**
Kit de conversão GLP GC 1200 W 24/30	7 716 780 620	4 069 143 375 242	**50,00**

Tipologias de instalação

Instalação básica da C1200W

Nesta tipologia os elementos necessários são:

- Caldeira mural de condensação a gás Condens 1200 W
- Ligações à caldeira

Dimensões: 665x395x285 mm
Distância da parede-hidráulica: 35 mm

Dimensões compactas, ligações hidr. perto da parede

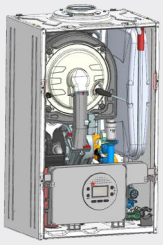

Instalação da C1200W + estrutura do espaçador (acessório opcional)

Nesta tipologia os elementos necessários são:

- Caldeira mural de condensação a gás Condens 1200 W (Instalação básica)
- Ligações à caldeira (Instalação básica)

+

Estrutura do espaçador (67mm)

Dimensões: 665x395x347 mm
Distância da parede-hidráulica: 102 –70 mm

Aumento da distância da parede, se necessário, para tubagem traseira ou tubagem transversal horizontal

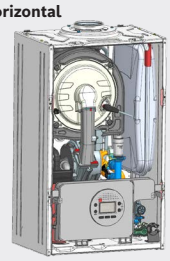

+

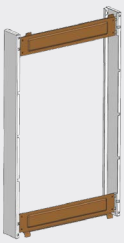

A marca Bosch não se responsabiliza por erros tipográficos. Reservamos o direito de proceder a alterações nos preços sem aviso prévio.
Os preços indicados são sugeridos, sobre os preços indicados incide o IVA à taxa em vigor.
Nos aparelhos elétricos, o PVP indicado inclui EcoREEE de acordo com a tabela em vigor de prestação financeira à entidade gestora de REEE.
Toda a informação relativa à classificação energética que consta nesta tabela é preliminar.
Entrada em vigor: setembro 2026

Caldeiras murais de condensação

A caldeira Condens 2300i W cumpre integralmente os requisitos da ErP, uma vez que apenas emite 28 mg/kWh. Com baixas emissões de NOx e um design moderno e uma largura compacta de 300 mm, esta é a caldeira ideal para substituição de instalações existentes.

O sistema de controlo gere toda a instalação de acordo com o nível desejado de conforto e economia.
É compatível com instalações solares através da ligação a um kit solar e termóstatos modulantes da gama Bosch.
Proporciona várias soluções para a sua instalação, permitindo assim que a caldeira se adapte a qualquer divisão.

Condens 2300i W

H2 Ready

Modelo	Classe eficiência energética		Perfil de Consumo a.q.s	Código	C.Barras	Potência		Tipo de gás	Dimensões AxLxP (mm)	PVP s/ IVA €
	Aquecimento	a.q.s				Nominal Aquec. kW	kW			
Condens 2300i W (Mistas) Circuito estanque										
GC2300i W 24/30 C31	A (A*** → D)	A (A+ → F)	XL	7 731 200 611	4 062 321 554 279	24	24/30	P	724x400x300	**1 695,00**
GC2300i W 24/30 C23	A (A*** → D)	A (A+ → F)	XL	7 731 200 610	4 062 321 554 262	24	24/30	N		**1 695,00**

NOTA: A caldeira mural de condensação Condens GC2300i W 24/30, para instalação básica inclui válvulas de ligação vertical e o acessório de exaustão FC-SET60-C13X.
A caldeira Condens 2300i W + controladores Classe VI (Bosch Easy Control CT200, Controlo por sonda exterior: KCR 110 RF + CR120, T2 RF, CR 400 alcançam a eficiência A+. A+

Acessórios para instalação com barra de ligações horizontais

Modelo	Código	C. Barras	PVP s/ IVA €
Barra para ligações horizontais	7 719 002 615	4 010 009 972 389	**67,00**
Tubos para ligação horizontal	7 736 901 402	4 057 749 581 105	**56,50**

Acessórios para instalação horizontal com estrutura de suporte

Modelo	Código	C. Barras	PVP s/ IVA €
Estrutura de suporte	7 736 901 506	4 057 749 784 827	**77,00**
Barra de ligações para estrutura de suporte	7 736 901 404	4 057 749 582 676	**205,00**
Kit para ligações horizontais GC2300i W 22mm	7 736 902 029	4 062 321 235 550	**31,00**

Tipologias de instalação

Instalação básica

Nesta tipologia os elementos necessários são:
- Caldeira mural de condensação a gás Condens 2300i W
- Ligações à caldeira
- Acessório de exaustão FC-SET60-C13X

Dimensões de instalação básica (AxLxP): 713x400x300 mm

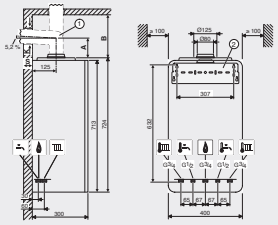

Instalação com barra de ligações horizontais

Nesta tipologia os elementos necessários são:
Instalação básica
- Caldeira mural de condensação a gás Condens 2300i W
- Acessório de exaustão FC-SET60-C13X

+
- Barra de ligações horizontais (120 mm)
- Tubagens para ligação horizontal

Dimensões de instalação com barra de ligações horizontais (AxLxP): 783x400x300 mm

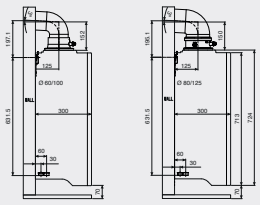

Instalação horizontal com estrutura de suporte

Nesta tipologia os elementos necessários são:
Instalação básica
- Caldeira mural de condensação a gás Condens 2300i W
- Acessório de exaustão FC-SET60-C13X

+
- Estrutura de suporte
- Barra de ligações para estrutura de suporte
- Tubagens para ligação horizontal

Dimensões de instalação horizontal com estrutura de suporte (AxLxP): 713x400x370 mm

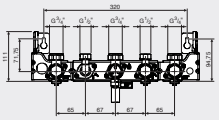

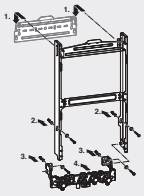

N=Natural **P**=Propano

A marca Bosch não se responsabiliza por erros tipográficos. Reservamos o direito de proceder a alterações nos preços sem aviso prévio.
Os preços indicados são sugeridos, sobre os preços indicados incide o IVA à taxa em vigor.
Nos aparelhos elétricos, o PVP indicado inclui EcoREEE de acordo com a tabela em vigor de prestação financeira à entidade gestora de REEE.
Toda a informação relativa à classificação energética que consta nesta tabela é preliminar.
Entrada em vigor: setembro 2026

Caldeiras murais de condensação

A gama de caldeiras murais de condensação 4000i W com 94% de eficiência possui um design moderno e atrativo, dimensões reduzidas e ligações de água/gás standard que garantem sempre a facilidade de instalação e de substituição e enchimento inteligente. Também a acessibilidade dos componentes de forma frontal, painéis laterais removíveis, o display com informação e os códigos de erro em formato texto tornam a sua manutenção mais fácil.

O modelo C4700i W de 30 kW em produção de A.Q.S. e modulação até 1:10 permite poupar em consumo de gás e torna o seu funcionamento silencioso. É fácil de utilizar devido ao seu display a cores melhorado, intuitivo e com mais informação. Possibilita ainda a ligação a controladores sem fios (RF) e com conetividade Wi-fi.

O modelo C4300i W de 24 kW, versão só de aquecimento, também consegue 94% de eficiência e modulação de 1:10.

Condens 4700i W Condens 4300i W

H2 Ready

Modelo	Classe Eficiência Energética		Perfil de Consumo a.q.s	Código	C.Barras	Potência		Tipo de gás	Dimensões AxLxP (mm)	PVP s/ IVA €
	Aquecimento	a.q.s				Nominal Aquec. kW	kW			
Condens 4700i W (Mistas) Circuito estanque										
GC4700i W 24/30	A (A+++ → D)	A (A+ → F)	XL	7 731 200 604	4 062 321 554 200	24	24 / 30	N	710x400x300	**2 050,00**
Condens 4300i W (Aquecimento) Circuito estanque										
GC4300i W P 24	A (A+++ → D)	-	-	7 731 200 607	4 062 321 554 231	24	24	N	710x400x300	**1 895,00**

As caldeiras GC4700i W e GC4300i W + controladores Classe VI (controlo por sonda exterior: KCR 110 RF + T2 RF, CR120, CR 400 e Bosch Easy Contol CT 200) atingem eficiência A+.
Barra de ligações e acessórios de exaustão (FC-Set60-C13x) incluídos.

Acessórios para Condens 4700i W e 4300i W

Modelo	Código	C.Barras	PVP s/ IVA €
Kit de transformação para propano GC4700i W	7 733 601 344	4 062 321 481 933	**84,00**
Kit de transformação para propano GC4300i W	7 733 601 347	4 062 321 481 971	**84,00**
Estrutura de suporte para montagem e acessório para ocultar ligações	7 733 601 338	4 062 321 465 650	**61,50**
Acessório para ocultar ligações	7 733 601 337	4 062 321 465 636	**20,50**

N=Natural **P=**Propano

A marca Bosch não se responsabiliza por erros tipográficos. Reservamos o direito de proceder a alterações nos preços sem aviso prévio.
Os preços indicados são sugeridos, sobre os preços indicados incide o IVA à taxa em vigor.
Nos aparelhos elétricos, o PVP indicado inclui EcoREEE de acordo com a tabela em vigor de prestação financeira à entidade gestora de REEE.
Toda a informação relativa à classificação energética que consta nesta tabela é preliminar.

Entrada em vigor: setembro 2026

Caldeiras murais de condensação

A nova caldeira de condensação Condens 5300i WT da Bosch é um modelo adequado para novas instalações e substituição de caldeiras existentes onde a procura de água quente é maior. Trata-se de uma caldeira mural condensação de acumulação com acessibilidade total com painéis amovíveis, modulação até 1:08, 93,5% de eficiência, com sensor de pressão e silenciosa. Possui um design exclusivo Bosch, com painel metálico branco, display com textos informativos e conectividade WiFi.

Ready

Condens 5300i WT

Modelo	Classe Eficiência Energética		Perfil de Consumo a.q.s	Código	C.Barras	Potência		Tipo de gás	Dimensões AxLxP (mm)	PVP s/ IVA €
	Aquecimento	a.q.s				Nominal Aquec. kW	kW			
Condens 5300i WT (Mistas – Acumulação 48 litros) Circuito estanque										
GC5300i WT 24/30	A (A+++ → D)	A (A+ → F)	XL	7 731 200 599	4 062 321 590 581	23	24 / 30	N	900x600x508	**3 165,00**

As caldeiras C5300i WT + Bosch Easy Control + Válvulas de Radiador Smart alcançam eficiência A+. Barra de ligações e acessórios de exaustão (FC-Set60-C13x) incluídos.

Acessórios para Condens 5300i WT

Modelo	Código	C.Barras	PVP s/ IVA €
Kit de transformação para propano C5300i WT	Consultar	Consultar	**Consultar**
Vaso de expansão de A.Q.S.	7 716 780 229	4 051 516 025 724	**100,00**
Acessório de retorno de A.Q.S.	7 719 002 131	4 010 009 634 850	**15,00**

Ready

Condens 6000 W

Modelo	Classe Eficiência Energética		Perfil de Consumo a.q.s	Código	C.Barras	Potência		Tipo de gás	Dimensões AxLxP (mm)	PVP s/ IVA €
	Aquecimento	a.q.s				Nominal Aquec. kW	kW			
Condens 6000 W (Mistas) Circuito estanque										
GC6000 W 30/32	A (A+++ → D)	A (A+ → F)	XL	7 731 200 592	4 062 321 554 095	30	30 / 32	P	690x390x280*	**2 160,00**
				7 731 200 591	4 062 321 554 088			N		
GC6000 W 25/36	A (A+++ → D)	A (A+ → F)	XL	7 731 200 594	4 062 321 554 118	24	25 / 36	P		**2 100,00**
				7 731 200 593	4 062 321 554 101			N		
GC6000 W 30/36	A (A+++ → D)	A (A+ → F)	XL	7 731 200 590	4 062 321 554 071	30	30 / 36	P		**2 315,00**
				7 731 200 589	4 062 321 554 064			N		

*As medidas indicadas não incluem a frente da caldeira.

Caldeiras GC6000 W com potência nominal de 24 kW + controladores Classe VI CR120, CR 400 e Bosch Easy Control CT 200 alcançam eficiência A+. Caldeiras GC6000 W com potência nominal de 30 kW + Bosch Easy Control CT200 + 3 Válvulas Smart de Radiador atingem eficiência A+.

Barra de ligações e acessórios de exaustão (FC-Set60-C13x) incluídos.

N=Natural **P**=Propano

A marca Bosch não se responsabiliza por erros tipográficos. Reservamos o direito de proceder a alterações nos preços sem aviso prévio.
Os preços indicados são sugeridos, sobre os preços indicados incide o IVA à taxa em vigor.
Nos aparelhos elétricos, o PVP indicado inclui EcoREEE de acordo com a tabela em vigor de prestação financeira à entidade gestora de REEE.
Toda a informação relativa à classificação energética que consta nesta tabela é preliminar.

Entrada em vigor: setembro 2026

Caldeiras murais de condensação

A ampla gama de caldeiras murais de condensação Condens 8700i W da Bosch, com modelos até 35 kW em aquecimento e 50kW em A.Q.S., são a opção ideal para cumprir com as diretivas ErP e ELD. O seu bloco térmico de Alumínio Silício, combina a máxima eficiência e rendimento à tecnologia inovadora Bosch, garantindo sempre a facilidade de instalação.

Modelo adequado tanto para novas instalações como para substituição para maiores necessidades de aquecimento e A.Q.S. (maiores potências).
Possui um design em vidro preto de alta qualidade e display premium a cores no modelo 8700i W e metálico branco no modelo de aquecimento, possui ainda uma elevada eficiência (94%) e um intervalo de modulação de 1:8 para o modelo misto e 1:7 para o modelo só aquecimento.
Com baixo nível de ruído e enchimento inteligente, a gama Condens 8700i W destaca-se como a caldeira premium da Bosch.

Condens 8700i W

H2 Ready

Modelo	Classe eficiência energética		Perfil de Consumo a.q.s	Código	C.Barras	Potência		Tipo de gás	Dimensões AxLxP (mm)	PVP s/ IVA €
	Aquecimento	a.q.s				Nominal Aquec. kW	kW			
Condens 8700i W (Mistas) Circuito estanque										
GC8700i W 35/40	A (A*** → D)	A (A+ → F)	XL	7 731 200 586	4 062 321 554 033	34	35/40	N	780x440x365	**3 060,00**
GC8700i W 35/50	A (A*** → D)	A (A+ → F)	XL	7 731 200 585	4 062 321 554 026	34	35/50	N	780x440x365	**3 395,00**
Condens C8700i W (Aquecimento) Circuito estanque										
GC8700i W 35	A (A*** → D)	-	XL	7 731 200 587	4 062 321 554 040	34	35	N	780x440x365	**2 675,00**

As caldeiras GC8700i W + controladores Classe VI (controlo por sonda exterior: KCR 110 RF + T2 RF, CR 120, CR 400 e Bosch Easy Contol CT 200) atingem eficiência A+.
No modelo GC8700i W de aquecimento, se a instalação for realizada com um tanque de armazenamento que não tenha uma sonda A.Q.S., solicitar o acessório com a referência 7 735 502 290.
Modelo e acessório de evacuação (FC-Set60-C13x) incluído.

Acessórios para Condens 8700i W

Modelo	Código	C. Barras	PVP s/ IVA €
Kit de transformação para propano GC8700i W 35/40	7 738 113 753	4 062 321 605 674	**84,00**
Kit de transformação para propano GC8700i W 35/50	7 738 113 755	4 062 321 605 711	**84,00**
Kit de transformação para propano GC8700i W 35	7 738 113 558	4 062 321 403 638	**84,00**
Sonda de temperatura SF4 (12k)	7 735 502 290	4 062 321 106 355	**30,00**

N=Natural **P=**Propano

A marca Bosch não se responsabiliza por erros tipográficos. Reservamos o direito de proceder a alterações nos preços sem aviso prévio.
Os preços indicados são sugeridos, sobre os preços indicados incide o IVA à taxa em vigor.
Nos aparelhos elétricos, o PVP indicado inclui EcoREEE de acordo com a tabela em vigor de prestação financeira à entidade gestora de REEE.
Toda a informação relativa à classificação energética que consta nesta tabela é preliminar.
Entrada em vigor: setembro 2026

Acessórios para caldeiras de condensação

ACESSÓRIOS PARA CALDEIRAS DE CONDENSAÇÃO

	Modelo	Descrição	Código	C. Barras	Dimensões AxLxP (mm)	Peso (kg)	PVP s/ IVA €
	Sifão de Condensados	Sifão de recolha de condensados e ligação da válvula de segurança.	7 719 000 763	4 010 009 917 892	-	-	**16,50**
	Bomba de condensados para caldeiras murais até 30 kW em aquecimento	Bomba de condensados inclui: • Cabo de alimentação com 1,5m • Tubo de descarga com 6m e 6mm de diâmetro • Adaptador de entrada para tubos de 22 e 28mm • Adaptador de tubagem • Kit de fixação	7 738 323 359	5 060 144 941 077	115x182x55	1,6	**123,00**

Sistemas A+ Caldeiras com controladores

Quando combinados com caldeiras Bosch, os controladores Bosch permitem melhorar a eficiência da instalação e atingir uma classificação energética A+. Na tabela seguinte, temos o tipo de combinações mínimas de caldeira + controlador necessárias para atingir a classificação energética A+.

Caldeira	Controlador	Classificação de Eficiência Energética
Condens GC1200 W	KCR 110 + T2 RF (4% de eficiência adicional) CR400 (4% de eficiência adicional) Bosch EasyControl CT200 (4% de eficiência adicional)	
Condens GC2300i W	KCR 110 RF + T2 RF (4% de eficiência adicional) CR400 (4% de eficiência adicional) Bosch Easy Control CT 200 (4% de eficiência adicional)	
Condens GC4300i W		
Condens GC4700i W		
Condens GC8700i W		
Condens GC5300i WT	Bosch Easy Control CT200 + 3 Válvulas Smart de Radiador (5% de eficiência adicional)	
Condens GC6000 W	CR 120 (4% de eficiência adicional) Bosch Easy Control CT200 + 3 Válvulas Smart de Radiador * (5% de eficiência adicional)	

* Em modelos de caldeiras com rendimento até 93%
** Em modelos de caldeiras com rendimento até 94%

A marca Bosch não se responsabiliza por erros tipográficos. Reservamos o direito de proceder a alterações nos preços sem aviso prévio.
Os preços indicados são sugeridos, sobre os preços indicados incide o IVA à taxa em vigor.
Nos aparelhos elétricos, o PVP indicado inclui EcoREEE de acordo com a tabela em vigor de prestação financeira à entidade gestora de REEE.
Toda a informação relativa à classificação energética que consta nesta tabela é preliminar.

Entrada em vigor: setembro 2026

Caldeiras murais atmosféricas

Ready

Gaz Star 3000

Modelo	Classe Eficiência Energética		Perfil Consumo A.Q.S.	Código	C. Barras	Potência		Tipo de gás	Dimensões AxLxP (mm)	PVP s/ IVA €
	Aquecimento	A.Q.S.				Nominal Aquec. (kW)	kW			
Gaz Star 3000										
GS3000W 24 C 23 (1)	C (A+++ → D)	B (A+ → F)	XL	7 716 705 090	4 057 749 917 515	24	24/24	N	865 x 400 x 385	**1 365,00**
GS3000W 24 C 23 (2)	C (A+++ → D)	B (A+ → F)	XL	7 731 200 620	4 062 321 554 330	24	24/24	N	865 x 400 x 385	**1 490,00**

NOTAS: (1) Não inclui barra de instalação horizontal com válvula de enchimento.
(2) Inclui barra de instalação horizontal com válvula de enchimento.
Compatibilidade com solar quando instalada com o kit SolarBox.

Acessórios para Gaz Star 3000

Modelo	Código	C. Barras	PVP s/ IVA €
Kit de transformação para propano	7 716 780 375	4 054 925 986 228	**50,00**
Barra de instalação horizontal	7 716 780 427	4 057 749 917 539	**125,00**

N=Natural

A marca Bosch não se responsabiliza por erros tipográficos. Reservamos o direito de proceder a alterações nos preços sem aviso prévio.
Os preços indicados são sugeridos, sobre os preços indicados incide o IVA à taxa em vigor.
Nos aparelhos elétricos, o PVP indicado inclui EcoREEE de acordo com a tabela em vigor de prestação financeira à entidade gestora de REEE.
Toda a informação relativa à classificação energética que consta nesta tabela é preliminar.

Entrada em vigor: setembro 2026

Acessórios de exaustão rígidos para caldeiras de exaustão natural

Acessórios de exaustão rígidos

Ø130 mm

	Modelo	Designação	Código	C. Barras	PVP s/ IVA €
	TUB 200130	Troço reto 2000mm macho/fêmea	7 709 500 158	4 010 009 134 534	**47,50**
	TUB 150130	Troço reto 1500mm macho/fêmea	7 709 500 156	4 010 009 134 510	**36,00**
	TUB 100130	Troço reto 1000mm macho/fêmea	7 709 500 154	4 010 009 134 497	**25,50**
	TUB 50130	Troço reto 500mm macho/fêmea	7 709 500 152	4 010 009 134 473	**16,00**
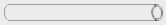	**LIG 100130**	Troço reto de 1000mm	7 709 500 180	4 010 009 551 416	**21,00**
	LIG 50130	Troço reto de 500mm	7 709 500 179	4 010 009 551 409	**12,50**
	UNI 130E	União	7 709 500 143	4 010 009 134 381	**6,50**
	CRV 87130	Curva 87 macho/fêmea	7 709 500 162	4 010 009 134 572	**15,00**
	CRV 45130	Curva 45 macho/fêmea	7 709 500 160	4 010 009 134 558	**15,00**
	GREL 130AL	Grelha	7 709 500 177	4 010 009 551 379	**17,50**
	DEF 130AL	Defletor	7 709 500 164	4 010 009 134 596	**15,00**
	EEXT 130E	Espelho exterior	7 709 500 147	4 010 009 134 428	**7,50**
	ABA 130E	Abraçadeira	7 709 500 150	4 010 009 134 459	**2,60**

A marca Bosch não se responsabiliza por erros tipográficos. Reservamos o direito de proceder a alterações nos preços sem aviso prévio.
Os preços indicados são sugeridos, sobre os preços indicados incide o IVA à taxa em vigor.
Nos aparelhos elétricos, o PVP indicado inclui EcoREEE de acordo com a tabela em vigor de prestação financeira à entidade gestora de REEE.
Toda a informação relativa à classificação energética que consta nesta tabela é preliminar.
Entrada em vigor: setembro 2026

Tipologias de exaustão para caldeiras de condensação

Instalações C13x DN 60/100 e 80/125

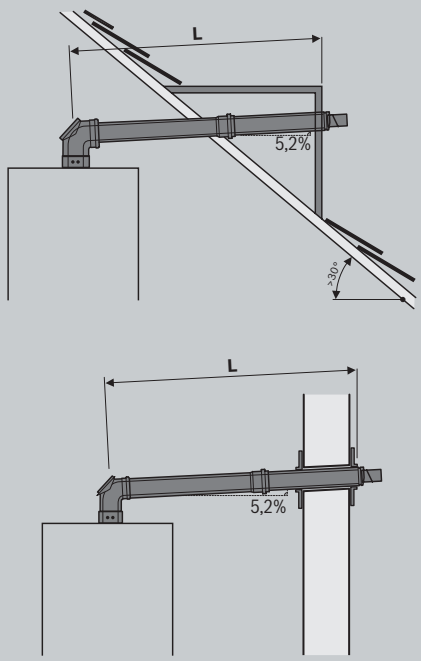

Instalações C33x DN 60/100 e 80/125

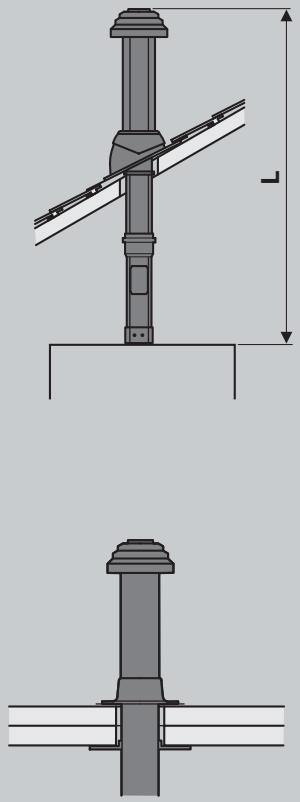

Instalações C53x DN 60 (admissão DN80)

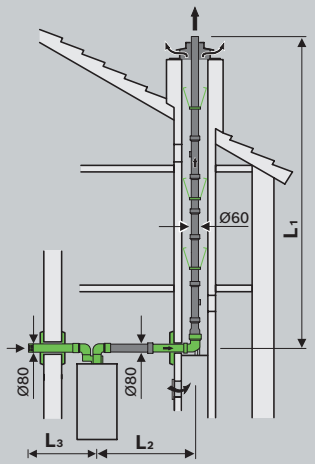

Exaustão Rígida

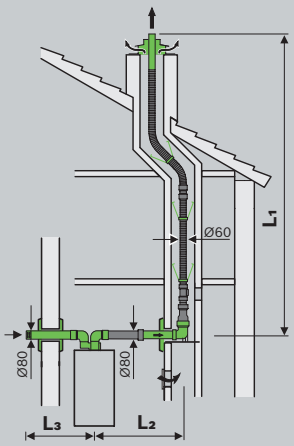

Exaustão flexível

Instalações C53x DN 80

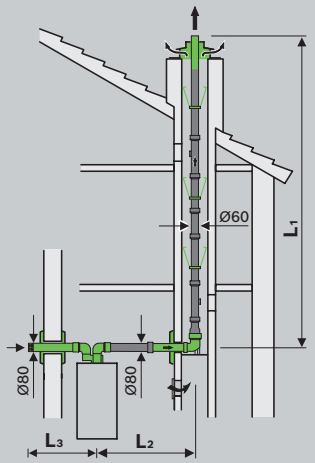

Exaustão Rígida

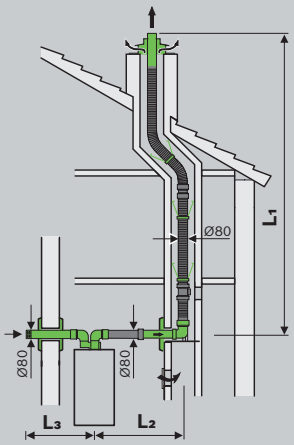

Exaustão flexível

Instalações B53x DN 60 e DN 80

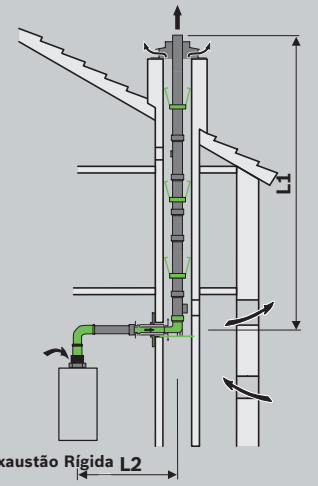

Exaustão Rígida

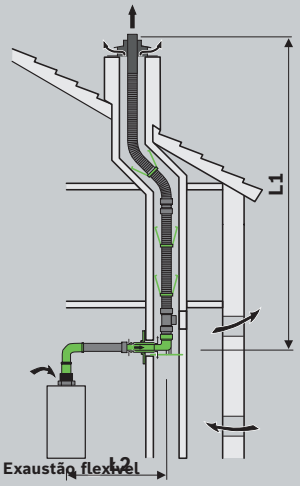

Exaustão flexível

A marca Bosch não se responsabiliza por erros tipográficos. Reservamos o direito de proceder a alterações nos preços sem aviso prévio.
Os preços indicados são sugeridos, sobre os preços indicados incide o IVA à taxa em vigor.
Nos aparelhos elétricos, o PVP indicado inclui EcoREEE de acordo com a tabela em vigor de prestação financeira à entidade gestora de REEE.
Toda a informação relativa à classificação energética que consta nesta tabela é preliminar.
Entrada em vigor: setembro 2026

Tabela resumo de novos acessórios de exaustão

Acessórios de exaustão DN 60/100 para caldeiras de condensação

Código Novo	Designação	Novo / Em substituição de	Código antigo	Designação antiga
7 738 112 497	FC-Set60-C13x	Em substituição	7 738 110 191	Kit saída horizontal
7 738 112 499	FC-Set60-C13x Tel	Em substituição	7 719 002 846	AZB916, Kit saída horizontal c/medição
7 738 112 504	FC-Set60-C33x	Em substituição	7 719 002 847	AZB917 kit saída vert. cor preta 60/100
7 738 113 234	FC-Set60-C53		-	-
7 738 112 614	FC-C60-500	Em substituição	7 719 002 779	AZB909 troco 500 mm 60/100
7 738 112 615	FC-C60-1000	Em substituição	7 719 002 778	AZB908 troco 1000 mm 60/100
7 738 112 500	FC-C60-2000		-	-
7 738 112 536	FC-CO60 acresc tel 320mm		-	-
7 738 112 616	FC-CE60-87	Em substituição	7 719 002 780	AZB910 curva de 90º 60/100
7 738 112 501	FC-CE60-45	Em substituição	7 719 002 781	AZB911 curva de 45º 60/100
7 738 112 528	FC-CE60-30		-	-
7 738 112 529	FC-CE60-15		-	-
7 738 112 636	FC-CA60 adapt 60/100	Em substituição	7 719 003 381	Adaptador 60/100
7 738 112 535	FC-CA60-87 Adapt		-	-

Acessórios de exaustão DN 80/125 para caldeiras de condensação

Código Novo	Designação	Novo / Em substituição de	Código antigo	Designação antiga
7 738 112 577	FC-Set80-C13x Tel + Adp		-	-
7 738 112 576	FC-Set80-C13x Tel	Em substituição	7 719 002 848	AZB918 saída horizontal 640 Ø80/125mm_ crv90º
7 738 112 660	FC-Set80-C33x	Em substituição	7 719 002 849	AZB 919 saída vertical 1277mm Ø80/125mm
7 738 113 250	FC-Set80-C53		-	-
7 738 112 645	FC-C80-500	Em substituição	7 719 002 763	AZB604/1 troço 500 mm 80/125
7 738 112 646	FC-C80-1000	Em substituição	7 719 002 764	AZB605/1 troço 1000 mm 80/125
7 738 112 647	FC-C80-2000	Em substituição	7 719 002 765	AZB606/1 troco 2000 mm 80/125
7 738 112 729	FC-CO80 acresc tel 300mm		-	-
7 738 112 648	FC-CE80-87	Em substituição	7 719 002 766	AZB607/1 curva 90º 80/125
7 738 112 593	FC-CE80-45	Em substituição	7 719 002 767	ACESSÓRIO DE EXAUSTÃO AZB608/1
7 738 112 664	FC-CE80-30		-	-
7 738 112 731	FC-CO80 expansão 60 a 80		-	-
7 738 112 733	FC-CO60 redução 80 a 60		-	-
7 738 112 594	FC-CE80-15		-	-
7 738 112 714	FC-CA80 adapt 80/125	Em substituição	7 716 780 184	Saída vertical c/ medição
7 738 112 717	FC-CA80-87 Adapt		-	-
7 738 112 716	FC-CA80 adapt 80/125 c/ comp		-	-
7 738 112 511	FC-O60_80 telha 5-25º		-	-
7 738 112 621	FC-O60_80 telha 25-45º	Em substituição	7 719 002 857	AZB925 COBERTURA INCLINADA

Acessórios de exaustão DN 60 para caldeiras de condensação

Código Novo	Designação	Novo / Em substituição de	Código antigo	Designação antiga
7 738 113 231	FC-Set60-B53		-	-
7 738 112 522	FC-Set-S60		-	-
7 738 112 623	FC-S60-500	Em substituição	7 738 112 014	Extensão 500mm DN 60
7 738 112 624	FC-S60-1000	Em substituição	7 738 112 015	Extensão Rígida 1000mm DN 60
7 738 112 625	FC-S60-2000	Em substituição	7 738 112 016	Extensão Rígida 2000mm DN 60
7 738 112 626	FC-SE60-87	Em substituição	7 738 112 017	Curva 90º DN 60
7 738 112 627	FC-SE60-45	Em substituição	7 738 112 018	Curva 45º DN 60
7 738 112 628	FC-SE60-30	Em substituição	7 738 112 019	Curva 30º DN 60
7 738 112 629	FC-SE60-15		-	-
7 738 112 919	FC-SO60 redução 80 a 60		-	-
7 738 112 635	FC-O60 terminal plástico	Em substituição	7 738 111 169	AZB 1365 - Terminal plástico DN60

A marca Bosch não se responsabiliza por erros tipográficos. Reservamos o direito de proceder a alterações nos preços sem aviso prévio.
Os preços indicados são sugeridos, sobre os preços indicados incide o IVA à taxa em vigor.
Nos aparelhos elétricos, o PVP indicado inclui EcoREEE de acordo com a tabela em vigor de prestação financeira à entidade gestora de REEE.
Toda a informação relativa à classificação energética que consta nesta tabela é preliminar.
Entrada em vigor: setembro 2026

Tabela resumo de novos acessórios de exaustão

Acessórios de exaustão DN 80 para caldeiras de condensação

Código Novo	Designação	Novo / Em substituição de	Código antigo	Designação antiga
7 738 113 252	FC-Set80-B53		-	-
7 738 112 670	FC-Set-S80		-	-
7 738 112 650	FC-S80-500	Em substituição	7 719 001 525	AZB610 troco PVC 500 mm - diâm. 80 mm
7 738 112 651	FC-S80-1000	Em substituição	7 719 001 526	AZB611 troco PVC 1000 mm - diâm. 80 mm
7 738 112 652	FC-S80-2000	Em substituição	7 719 001 527	AZB612
7 738 112 730	FC-SO80 acresc tel 300mm		-	-
7 738 112 654	FC-SE80-87	Em substituição	7 719 001 534	AZB619
7 738 112 653	FC-SE80-45	Em substituição	7 719 001 535	AZB620 Bogen DN80 45 Grad
7 738 112 667	FC-SE80-15	Em substituição	7 719 001 850	AZB661 curva PVC de 15º - diâm. 80 mm
7 738 112 668	FC-SE80-30	Em substituição	7 719 001 851	AZB662 curva PVC de 30º - diâm. 80 mm
7 738 113 236	FC-S80-500-W		-	-
7 738 113 237	FC-S80-1000-W		-	-
7 738 113 238	FC-S80-2000-W		-	-
7 738 113 239	FC-SE80-87-W		-	-
7 738 113 240	FC-SE80-45-W		-	-
7 738 113 529	FC-CA80 adapt 80/80	Em substituição	7 719 002 852	AZB922 adaptador c/medição
			7 738 113 223	FC-CA80 adapt 80/80 (antigo)
7 738 113 243	FC-SO80 term C53		-	-
7 738 112 727	FC-O80 grelha 240x240 mm		-	-
7 738 112 718	FC-O80 grelha admissão		-	-
7 738 112 726	FC-O80 embelezador		-	-
7 738 112 719	FC-O80 terminal plástico	Em substituição	7 738 111 215	AZB 1384 - Terminal plástico DN80

Acessórios de exaustão flexíveis DN 60 para caldeiras de condensação

Código Novo	Designação	Novo / Em substituição de	Código antigo	Designação antiga
7 738 112 524	FC-Set-F60 12,5	Em substituição	7 738 111 165	AZB1361 Basic kit, flexi-pipe
7 738 112 525	FC-Set-F60 5	Em substituição	7 738 111 166	AZB1362 Extension, flexi-pipe
7 738 112 632	FC-O60 centrador	Em substituição	7 738 111 171	AZB 1367 - Centrador flexible DN 60
7 738 112 634	FC-FO60 união flex/flex	Em substituição	7 738 111 172	AZB 1368 - União DN60
7 738 112 533	FC-O60 sup montagem flex		-	-

Acessórios de exaustão flexíveis DN 80 para caldeiras de condensação

Código Novo	Designação	Novo / Em substituição de	Código antigo	Designação antiga
7 738 112 689	FC-Set-F80 15	Em substituição	7 738 111 175	AZB1371 Basic kit flexible D80
7 738 112 690	FC-Set-F80 25		-	-
7 738 112 597	FC-O80 centrador		-	-
7 738 112 691	FC-FO80 união flex/flex		-	-
7 738 112 723	FC-O80 sup montagem flex		-	-
7 738 112 738	FC-O80 suporte flex		-	-

A marca Bosch não se responsabiliza por erros tipográficos. Reservamos o direito de proceder a alterações nos preços sem aviso prévio.
Os preços indicados são sugeridos, sobre os preços indicados incide o IVA à taxa em vigor.
Nos aparelhos elétricos, o PVP indicado inclui EcoREEE de acordo com a tabela em vigor de prestação financeira à entidade gestora de REEE.
Toda a informação relativa à classificação energética que consta nesta tabela é preliminar.

Entrada em vigor: setembro 2026

Acessórios de exaustão para caldeiras de condensação

Acessórios de exaustão DN 60/100 para caldeiras de condensação

60/100 mm

	Modelo	Descrição	Código	C. Barras	PVP s/ IVA €
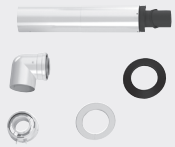	FC-Set60-C13x	Kit básico horizontal 60/100 C13x, composto por adaptador 60/100 c/ tomas de análise; curva a 87º; troço de 1000mm com grelha e espelhos	7 738 112 497	4 057 749 694 539	**51,00**
	FC-Set60-C13x Tel	Kit básico horizontal 60/100 C13x, composto por curva 87º; troço telescópico com máx de 505mm com grelha e espelhos	7 738 112 499	4 057 749 699 787	**51,00**
	FC-Set60-C33x	Kit básico vertical 60/100 C33x, composto por adaptador 60/100; troço telescópico com máximo de 1000mm e terminal	7 738 112 504	4 057 749 701 381	**88,00**
	FC-Set60-C53	Kit básico de duplo fluxo C53 de 60mm, composto por adaptador duplo fluxo 80/80 c/ tomas de análise; 2x troço de diâmetro 80 e 1000mm de comprimento; terminal de entrada de ar; curvas de 90º diâmetro 80mm, curva de 90º com suporte, redução de diâmetro 80mm para 60mm e 6 centradores - Kit recomendado para instalação com tubo flexível de 60mm	7 738 113 234	4 062 321 219 611	**265,00**
	FC-C60-500	Troço reto 60/100 de 500mm	7 738 112 614	4 057 749 733 757	**21,50**
	FC-C60-1000	Troço reto 60/100 de 1000mm	7 738 112 615	4 057 749 733 764	**30,50**
	FC-C60-2000	Troço reto 60/100 de 2000mm	7 738 112 500	4 057 749 733 719	**77,00**
	FC-CO60 acresc tel 320mm	Acrescento telescópico 60/100 de 273mm a 320mm	7 738 112 536	4 057 749 744 357	**42,00**
	FC-CE60-87	Curva 87º 60/100	7 738 112 616	4 057 749 733 771	**27,50**
	FC-CE60-45	Curva 45º 60/100	7 738 112 501	4 057 749 733 726	**27,50**
	FC-CE60-30	Curva 30º 60/100	7 738 112 528	4 057 749 740 267	**27,50**
	FC-CE60-15	Curva 15º 60/100	7 738 112 529	4 057 749 740 274	**27,50**
	FC-CA60 adapt 60/100	Adaptador 60/100 c/ tomas de análise	7 738 112 636	4 057 749 743 121	**19,50**
	FC-CA60-87 Adapt	Curva 87º 60/100 c/ tomas de análise	7 738 112 535	4 057 749 744 340	**40,00**

A marca Bosch não se responsabiliza por erros tipográficos. Reservamos o direito de proceder a alterações nos preços sem aviso prévio.
Os preços indicados são sugeridos, sobre os preços indicados incide o IVA à taxa em vigor.
Nos aparelhos elétricos, o PVP indicado inclui EcoREEE de acordo com a tabela em vigor de prestação financeira à entidade gestora de REEE.
Toda a informação relativa à classificação energética que consta nesta tabela é preliminar.
Entrada em vigor: setembro 2026

Acessórios de exaustão para caldeiras de condensação

Acessórios de exaustão DN 80/125 para caldeiras de condensação

80/125 mm

	Modelo	Descrição	Código	C. Barras	PVP s/ IVA €
	FC-Set80-C13x Tel + Adp	Kit básico 80/125 C13x, composto por adaptador 80/125 c/ tomas de análise; curva a 87º; telescópico com máx de 530mm com grelha e espelhos	7 738 112 577	4 057 749 777 522	**161,00**
	FC-Set80-C13x Tel	Kit básico 80/125 C13x, composto por curva 87º c/ tomas de análise; troço telescópico com máx de 530mm com grelha e espelhos	7 738 112 576	4 057 749 777 102	**153,00**
	FC-Set80-C33x	Kit básico 80/125 C33x, composto por adaptador 80/125; troço telescópico com máximo de 1000mm e terminal - Não inclui adaptador com tomas de análise	7 738 112 660	4 057 749 826 107	**102,00**
	FC-Set80-C53	Kit básico de duplo fluxo C53 de 80mm, composto por adaptador duplo fluxo 80/80 c/ tomas de análise; 2x troço de diâmetro 80 e 1000mm de comprimento; terminal de entrada de ar; curvas de 90º diâmetro 80mm, curva de 90º com suporte, redução de diâmetro 80mm para 60mm e 6 centradores - Kit recomendado para instalação com tubo flexível de 80mm	7 738 113 533	4 062 321 413 644	**240,00**
	FC-C80-500	Troço reto 80/125 de 500mm	7 738 112 645	4 057 749 777 553	**26,50**
	FC-C80-1000	Troço reto 80/125 de 1000mm	7 738 112 646	4 057 749 777 560	**36,00**
	FC-C80-2000	Troço reto 80/125 de 2000mm	7 738 112 647	4 057 749 777 577	**90,00**
	FC-CO80 acresc tel 300mm	Acrescento telescópico 80/125 de 273mm a 320mm	7 738 112 729	4 057 749 842 831	**54,00**
	FC-CE80-87	Curva 87º 80/125	7 738 112 648	4 057 749 777 584	**32,00**
	FC-CE80-45	Curva 45º 80/125	7 738 112 593	4 057 749 777 546	**32,00**
	FC-CE80-30	Curva 30º 80/125	7 738 112 664	4 057 749 777 638	**32,00**
	FC-CO80 expansão 60 a 80	Expansão concêntrica DN60 para DN 80	7 738 112 731	4 057 749 842 855	**48,00**
	FC-CO60 redução 80 a 60	Redução concêntrica DN 80 para DN 60	7 738 112 733	4 057 749 842 978	**48,00**

A marca Bosch não se responsabiliza por erros tipográficos. Reservamos o direito de proceder a alterações nos preços sem aviso prévio.
Os preços indicados são sugeridos, sobre os preços indicados incide o IVA à taxa em vigor.
Nos aparelhos elétricos, o PVP indicado inclui EcoREEE de acordo com a tabela em vigor de prestação financeira à entidade gestora de REEE.
Toda a informação relativa à classificação energética que consta nesta tabela é preliminar.
Entrada em vigor: setembro 2026

Acessórios de exaustão para caldeiras de condensação

Acessórios de exaustão DN 80/125 para caldeiras de condensação

80/125 mm

	Modelo	Descrição	Código	C. Barras	PVP s/ IVA €
	FC-CE80-15	Curva 15º 80/125	7 738 112 594	4 057 749 826 084	**32,00**
	FC-CA80 adapt 80/125	Adaptador 80/125 c/ tomas de análise	7 738 112 714	4 057 749 842 084	**24,50**
	FC-CA80-87 Adapt	Curva 87º 80/125 c/ tomas de análise	7 738 112 717	4 057 749 842 114	**48,00**
	FC-CA80 adapt 80/125 c/ comp	Adaptador excêntrico 80/125 com compensação de 80mm	7 738 112 716	4 057 749 842 107	**65,00**
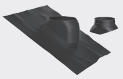	FC-O60_80 telha 5-25º	Telha negra de passagem para instalações C33 para telhados de 5º a 25º	7 738 112 511	4 057 749 738 998	**42,00**
	FC-O60_80 telha 25-45º	Telha negra de passagem para instalações C33 para telhados de 25º a 45º	7 738 112 621	4 057 749 737 946	**42,00**

Acessórios de exaustão DN 60 para caldeiras de condensação

	Modelo	Descrição	Código	C. Barras	PVP s/ IVA €
	FC-Set60-B53	Kit básico B53 de 60mm, composto por grelha de admissão de ar da caldeira; redução de 80mm a 60mm; terminal de entrada de ar; curva 87º de 60mm, troço 60/100 de 500mm, curva de 90º com suporte - Kit recomendado para instalação com tubo flexível de 60mm - Não inclui adaptador com tomas de análise	7 738 113 231	4 062 321 219 581	**163,00**
	FC-Set-S60	Conjunto de 10 tubos de 1000mm de diâmetro 60mm (Em tubos de comprimentos variados).	7 738 112 522	4 057 749 701 961	**107,00**
	FC-S60-500	Troço reto diâmetro 60mm de 500mm	7 738 112 623	4 057 749 739 537	**12,50**
	FC-S60-1000	Troço reto diâmetro 60mm de 1000mm	7 738 112 624	4 057 749 739 544	**15,50**
	FC-S60-2000	Troço reto diâmetro 60mm de 2000mm	7 738 112 625	4 057 749 739 551	**23,50**
	FC-SE60-87	Curva 87º DN60	7 738 112 626	4 057 749 739 568	**12,50**
	FC-SE60-45	Curva 45º DN60	7 738 112 627	4 057 749 739 575	**12,50**
	FC-SE60-30	Curva 30º DN60	7 738 112 628	4 057 749 739 582	**12,50**
	FC-SE60-15	Curva 15º DN60	7 738 112 629	4 057 749 739 599	**12,50**
	FC-SO60 redução 80 a 60	Redução de DN 80 para DN 60	7 738 112 919	4 062 321 045 951	**36,00**
	FC-O60 terminal plástico	Terminal em plástico para DN60	7 738 112 635	4 057 749 740 281	**72,00**

A marca Bosch não se responsabiliza por erros tipográficos. Reservamos o direito de proceder a alterações nos preços sem aviso prévio.
Os preços indicados são sugeridos, sobre os preços indicados incide o IVA à taxa em vigor.
Nos aparelhos elétricos, o PVP indicado inclui EcoREEE de acordo com a tabela em vigor de prestação financeira à entidade gestora de REEE.
Toda a informação relativa à classificação energética que consta nesta tabela é preliminar.
Entrada em vigor: setembro 2026

Acessórios de exaustão para caldeiras de condensação

Acessórios de exaustão DN 80 para caldeiras de condensação

	Modelo	Descrição	Código	C. Barras	PVP s/ IVA €
	FC-Set80-B53	Kit básico B53 de 80mm, composto por grelha de admissão de ar da caldeira; terminal de entrada de ar; curva 87º de 80mm, troço 80/125 de 500mm, curva de 90º com suporte - Kit recomendado para instalação com tubo flexível de 80mm - Não inclui adaptador com tomas de análise	7 738 113 252	4 062 321 223 465	**150,00**
	FC-Set-S80	Conjunto de 10 tubos de 1000mm de diâmetro 80mm (Em tubos de comprimentos variados).	7 738 112 670	4 057 749 778 154	**132,00**
	FC-S80-500	Troço reto diâmetro 80mm de 500mm	7 738 112 650	4 057 749 777 591	**15,00**
	FC-S80-1000	Troço reto diâmetro 80mm de 1000mm	7 738 112 651	4 057 749 777 607	**19,50**
	FC-S80-2000	Troço reto diâmetro 80mm de 2000mm	7 738 112 652	4 057 749 777 614	**27,50**
	FC-SO80 acresc tel 300mm	Acrescento telescópico 80 de 240mm a 314mm	7 738 112 730	4 057 749 842 848	**34,00**
	FC-SE80-87	Curva 87º DN80	7 738 112 654	4 057 749 777 621	**15,00**
	FC-SE80-45	Curva 45º DN80	7 738 112 653	4 057 749 778 093	**15,00**
	FC-SE80-30	Curva 30º DN80	7 738 112 668	4 057 749 778 130	**15,00**
	FC-SE80-15	Curva 15º DN80	7 738 112 667	4 057 749 778 123	**15,00**
	FC-S80-500-W	troço reto diâmetro 80mm de 500mm cor branca	7 738 113 236	4 062 321 223 397	**24,50**
	FC-S80-1000-W	troço reto diâmetro 80mm de 1000mm cor branca	7 738 113 237	4 062 321 223 403	**30,50**
	FC-S80-2000-W	troço reto diâmetro 80mm de 2000mm cor branca	7 738 113 238	4 062 321 223 410	**42,50**
	FC-SE80-87-W	Curva 87º DN80 cor branca	7 738 113 239	4 062 321 223 427	**24,50**

A marca Bosch não se responsabiliza por erros tipográficos. Reservamos o direito de proceder a alterações nos preços sem aviso prévio.
Os preços indicados são sugeridos, sobre os preços indicados incide o IVA à taxa em vigor.
Nos aparelhos elétricos, o PVP indicado inclui EcoREEE de acordo com a tabela em vigor de prestação financeira à entidade gestora de REEE.
Toda a informação relativa à classificação energética que consta nesta tabela é preliminar.

Entrada em vigor: setembro 2026

Acessórios de exaustão para caldeiras de condensação

Acessórios de exaustão DN 80 para caldeiras de condensação

	Modelo	Descrição	Código	C. Barras	PVP s/ IVA €
	FC-SE80-45-W	Curva 45º DN80 cor branca	7 738 113 240	4 062 321 223 434	**24,50**
	FC-CA80 adapt 80/80	Adaptador Duplo fluxo 80/80 para instalações C53	7 738 113 529	4 062 321 413 606	**71,00**
	FC-SO80 term C53	Terminal de entrada de ar para instalações C53 DN 80	7 738 113 243	4 062 321 223 441	**65,00**
	FC-O80 grelha 240x240 mm	Grelha para admissão de Ar 240x240mm	7 738 112 727	4 057 749 842 817	**30,50**
	FC-O80 grelha admissão	Grelha para admissão de ar à caldeira	7 738 112 718	4 057 749 842 121	**26,50**
	FC-O80 embelezador	Embelezador para DN80 (também pode ser usado para DN 60)	7 738 112 726	4 057 749 842 800	**30,50**
	FC-O80 terminal plástico	Terminal em plástico para DN80	7 738 112 719	4 057 749 842 138	**90,00**

Acessórios de exaustão flexíveis DN 60 para caldeiras de condensação

	Modelo	Descrição	Código	C. Barras	PVP s/ IVA €
	FC-Set-F60 12,5	Kit tubo flexível para instalações B53 e C53, composto por 12,5m de tubo flexível diâmetro 60mm, 3 centradores, união flexível/rígido e união a terminal	7 738 112 524	4 057 749 701 985	**229,00**
	FC-Set-F60 5	Kit adicional de tubo flexível para instalações B53 e C53, composto por 5m de tubo flexível diâmetro 60mm, 3 centradores, união flexível/rígido, união flexível/flexível e união a terminal	7 738 112 525	4 057 749 701 992	**126,00**
	FC-O60 centrador	Centrador para tubos flexíveis	7 738 112 632	4 057 749 739 629	**20,50**
	FC-FO60 união flex/ flex	Centrador para tubos flexíveis (3 unidades)	7 738 112 634	4 057 749 739 643	**42,00**
	FC-O60 sup montagem flex	Cabo de apoio a instalação de tubo flexível de 60mm	7 738 112 533	4 057 749 743 114	**150,00**

Acessórios de exaustão flexíveis DN 80 para caldeiras de condensação

	Modelo	Descrição	Código	C. Barras	PVP s/ IVA €
	FC-Set-F80 15	Kit tubo flexível para instalações B53 e C53, composto por 15m de tubo flexível diâmetro 80mm, 3 centradores, união flexível/rígido e união a terminal	7 738 112 689	4 057 749 831 002	**396,00**
	FC-Set-F80 25	Kit adicional de tubo flexível para instalações B53 e C53, composto por 25m de tubo flexível diâmetro 80mm, 3 centradores, união flexível/ rígido, união flexível/flexível e união a terminal	7 738 112 690	4 057 749 831 132	**612,00**
	FC-O80 centrador	Centrador para tubos flexíveis (3 unidades)	7 738 112 597	4 057 749 842 053	**17,00**
	FC-FO80 união flex/ flex	União para tubos flexíveis	7 738 112 691	4 057 749 831 026	**54,00**
	FC-O80 sup montagem flex	Cabo de apoio a instalação de tubo flexível de 80mm	7 738 112 723	4 057 749 842 176	**156,00**
	FC-O80 suporte flex	Suporte para tubo flexível de DN80	7 738 112 738	4 057 749 843 029	**48,00**

A marca Bosch não se responsabiliza por erros tipográficos. Reservamos o direito de proceder a alterações nos preços sem aviso prévio.
Os preços indicados são sugeridos, sobre os preços indicados incide o IVA à taxa em vigor.
Nos aparelhos elétricos, o PVP indicado inclui EcoREEE de acordo com a tabela em vigor de prestação financeira à entidade gestora de REEE.
Toda a informação relativa à classificação energética que consta nesta tabela é preliminar.
Entrada em vigor: setembro 2026

Aparelhos de regulação e controlo para caldeiras

A Bosch coloca à sua disposição uma vasta gama de controladores que cumprem os requisitos da ErP e são fáceis de instalar.
Estes controladores baseiam-se no conceito modular de regulação, o que facilita o arranque dos equipamentos e a sua utilização.
Possuem um display de grandes dimensões, uma programação intuitiva, a visualização de anomalias através de mensagens de texto, a possibilidade de seleção de esquemas solares através de pictogramas, etc.

	Modelo	Descrição	Classe do controlador	Contribuição Eficiência Energética do Controlador %	Condens 2300i W	Condens 4300i W	Condens 4700i W	Condens 6000 W	Condens 8700i W	Condens 5300i WT	Gaz Star 3000	Código	C. Barras	PVP s/ IVA
Termóstatos e cronotermóstatos ON/OFF														
	OR 100 RF	Controlador digital de radiofrequência de on/off. Pode ser montado na parede ou colocado sobre a mesa. Programável com 4 modos de funcionamento: conforto, económico, automático e aquecimento forçado.	IV	2%	•	•	•	•	•	•	•	7 724 001 292	6 942 501 774 582	**110,00**
Cronotermóstato modulante via Wi Fi														
	Bosch Easy Control CT 200 Branco	Cronotermóstato modulante via Wi Fi. Leitura de temperatura da zona, através da internet. Ligação à caldeira via Control-Key K20RF (sem fios) ou via Bus (2 fios). Possibilidade de controlo da temperatura com a App gratuita Bosch EasyControl. Possibilidade de controlo da temperatura ambiente de meio em meio grau. Modo de funcionamento manual ou automático. Led de notificação. Indicador de Eficiência ECO. Programação semanal e diária de Aquecimento e A.Q.S.. Modo Ausente. Até 10 equipamentos conectados. Disponível em duas cores, branco e preto.	VI	4%	•	•	•	(2)	•	•	(1)	7 736 701 341	4 057 749 243 829	**250,00**
	Bosch Easy Control CT 200 Preto		VI	4%	•	•	•	(2)	•	•	(1)	7 736 701 392	4 057 749 397 737	**250,00**
	EasyControl Set CT 200	Conjunto de válvulas horizontais Smart para controlo individual da temperatura ambiente de cada divisão com o CT 200 Branco.	VIII	5%	•	•	•	•	•	•		7 736 701 393	4 057 749 397 744	**535,00**
	EasyControl Set CT 200 B	Conjunto do controlador CT200 Preto e 3 válvulas horizontais Smart para controlo individual da temperatura ambiente de cada divisão.	VIII	5%	•	•	•	•	•	•		7 736 701 394	4 057 749 397 751	**535,00**
	Adaptador Easy Control	Acessório para ligar o Bosch Easy CT200 com caldeiras que admitem termóstatos com ligação livre de potencial.										7 736 701 654	4 057 749 920 027	**66,50**
	Control - Key K20RF	Acessório de conexão sem fios para instalação do CT200 numa parede.										7 738 112 351	4 057 749 977 717	**66,50**
	Control Key - K20RF + Suporte de mesa	Acessório de conexão sem fios para instalação do CT200 num suporte de mesa de superfície plana.										7 731 200 479	4 062 321 369 125	**95,00**
	Válvula de Radiador Smart	Válvula horizontal Smart para controlar a temperatura em cada divisão individualmente, compatível com o CT 200.										7 736 701 574	4 057 749 694 492	**95,00**

(1) Com Adaptador On/Off

(2): Ligação de controlo por fios

A marca Bosch não se responsabiliza por erros tipográficos. Reservamos o direito de proceder a alterações nos preços sem aviso prévio.
Os preços indicados são sugeridos, sobre os preços indicados incide o IVA à taxa em vigor.
Nos aparelhos elétricos, o PVP indicado inclui EcoREEE de acordo com a tabela em vigor de prestação financeira à entidade gestora de REEE.
Toda a informação relativa à classificação energética que consta nesta tabela é preliminar.
Entrada em vigor: setembro 2026

Aparelhos de regulação e controlo para caldeiras

	Modelo	Descrição	Classe do controlador	Contribuição Eficiência Energética do Controlador %	Condens 1200 W	Condens 2300i W	Condens 4300i W	Condens 4700i W	Condens 6000 W	Condens 8700i W	Condens 5300i WT	Código	C. Barras	PVP s/ IVA €
Termóstatos e cronotermóstatos modulantes														
	CR11	Termóstato digital modulante com visualização de temperatura ambiente, compatível com relógios programadores.	-	-		•	•	•	•	•	•	7 738 112 963	4 062 321 777 449	**50,00**
	CR80 RF	Cronotermóstato modulante programável sem fios. Programação semanal e diária, modo férias. Recetor encastrável na caldeira.	V	3%					•			7 738 112 287	4 057 749 245 236	**179,00**
N	**CR120**	Termostato cronotérmico modulante de dois fios, com programação semanal e diária para aquecimento e AQS, e possibilidade de controlar um circuito de solar/água pré-aquecida. Válido para a atual geração de caldeiras DNA e a anterior. Tela gráfica TFT colorida de 2,4" e 7 botões sensíveis ao toque. Pode funcionar também com controlo remoto.	V	4%	•	•	•	•	•	•	•	7 738 112 955	4 069 143 134 191	**103,00**
	CW100*	Cronotermóstato modulante com 2 fios e possibilidade de controlo de aquecimento mediante curva de aquecimento por sonda exterior. Programação semanal e diária. Possibilidade de ligação a módulos de gestão de circuito de aquecimento e solar MM100 e MS100.	VI	4%	•	•	•	•	•	•	•	7 738 111 040	4 054 925 805 833	**90,00**
	KCR 110 RF	Cronotermóstato modulante sem fios através do Control-Key K10 RF, com programação semanal e diária, modo férias e mensagens de aviso de instalação. **O conjunto KCR 110 RF + T2 RF pressupõe categoria VI e 4% de eficiência.**	V	3%		•	•	•		•	•	7 738 113 600	4 062 321 536 091	**185,00**
	Sonda exterior sem fios T2 RF (para KCR 110 RF)	Acessório para caldeiras em conjunto com o KCR 110 RF que permitam o controlo direto da sonda exterior mediante curva de aquecimento simplificada.										7 738 112 343	4 057 749 977 700	**51,00**
Recetor WiFI														
	Connect-Key K40 RF	Recetor WiFi Connect-Key K40 RF para caldeiras Condens da Bosch em conjunto com o CR400.			•	•	•	•		•	•	7 738 114 013	4 062 321 975 166	**210,00**
	Suporte de Parede K40 RF	Suporte para K40 RF com cabo branco de 4 pinos de 1,2 m.			•	•	•	•		•	•	7 738 113 985	4 069 143 014 196	**55,00**
	Porta de Comunicação Key RF	Acessório com fio para conexão do K40 RF / K20 RF / K10 RF à caldeira GC1200 W.			•							7 716 780 588	4 062 321 777 531	**35,00**

* Até fim de stock

N Novo

A marca Bosch não se responsabiliza por erros tipográficos. Reservamos o direito de proceder a alterações nos preços sem aviso prévio.
Os preços indicados são sugeridos, sobre os preços indicados incide o IVA à taxa em vigor.
Nos aparelhos elétricos, o PVP indicado inclui EcoREEE de acordo com a tabela em vigor de prestação financeira à entidade gestora de REEE.
Toda a informação relativa à classificação energética que consta nesta tabela é preliminar.
Entrada em vigor: setembro 2026

Aparelhos de regulação e controlo para caldeiras

	Modelo	Descrição	Classe do controlador	Contribuição Eficiência Energética do Controlador %	Condens 2300i W	Condens 4300i W	Condens 4700i W	Condens 6000 W	Condens 8700i W	Condens 5300i WT	Código	C. Barras	PVP s/ IVA €
Termóstatos e cronotermóstatos modulantes													
	Repetidor de frequência	Para aumentar o alcance do sinal de rádio em distâncias mais longas (habitações de grande dimensão). Para combinação com os controladores sem fios.	-	-	•	•	•	•	•	•	7 738 111 144	4 054 925 712 759	**81,50**
N	**CR400**	Cronotermostato modulante de dois fios com possibilidade de controlo do aquecimento através de curva de aquecimento por sonda exterior (acessório). Programação semanal e diária, e possibilidade de ligar módulos de gestão avançada como o circuito de aquecimento MM100, solar MS100 / MS200 e controlo de cascata.	VI	4%	•	•	•	•	•	•	7 738 114 081	4 069 143 107 911	**255,00**
N	**Sonda Exterior CR400**	Sonda exterior para CR400 que possibilita o controlo do aquecimento através da curva de aquecimento.	-	-	•	•	•	•	•	•	7 716 780 263	4 051 516 292 591	**30,00**
Módulos adicionais													
	MM100	Módulo de controlo adicional para a gestão de um circuito de aquecimento ou refrigeração, com ou sem válvula misturadora.	-	-	•	•	•	•	•	•	7 738 113 394	4 062 321 584 399	**179,00**
	MS100	Módulo de controlo adicional de circuito solar para a produção de A.Q.S., possibilidade de selecionar diferentes sistemas através de pictogramas.	-	-	•	•	•	•	•	•	7 738 101 066	4 062 321 590 499	**184,00**
	MS200	Módulo de controlo adicional de circuito solar para a produção de A.Q.S., apoio ao aquecimento e aquecimento de piscinas. Possibilidade de selecionar diferentes sistemas através de pictogramas.	-	-	•	•	•	•	•	•	7 738 101 059	4 062 321 659 295	**240,00**
	MC400	Módulo de controlo de caldeiras em cascata. Até quatro caldeiras em cascata por módulo.	-	-	•	•	•	•	•	•	7 738 111 001	4 054 925 556 537	**535,00**

* Até fim de stock

N Novo

A marca Bosch não se responsabiliza por erros tipográficos. Reservamos o direito de proceder a alterações nos preços sem aviso prévio.
Os preços indicados são sugeridos, sobre os preços indicados incide o IVA à taxa em vigor.
Nos aparelhos elétricos, o PVP indicado inclui EcoREEE de acordo com a tabela em vigor de prestação financeira à entidade gestora de REEE.
Toda a informação relativa à classificação energética que consta nesta tabela é preliminar.
Entrada em vigor: setembro 2026

Depósitos de acumulação

WD

WST

Depósitos de acumulação de uma serpentina

Modelo	Descrição	Classe Eficiência Energética	Código	C. Barras	Capacidade (Litros)	Potência (kW)	Dimensões AxLxP (mm)	PVP s/ IVA €
Gama Stora WD								
WD 120 B	**Depósito de acumulação de uma serpentina.** - Cuba de aço esmaltado (DIN 4753). - Proteção catódica mediante ânodo de magnésio. - Isolamento em espuma de PU, livre de CFC's. - Bainha para inserção de sonda de temperatura. - Com sensor de temperatura NTC e ficha de ligação à caldeira.	B (A+ → F)	7 736 506 164	4 062 321 549 480	114	25,1	951x500x585	**840,00**
WD 160 B		B (A+ → F)	7 736 506 540	4 062 321 684 662	149	25,1	951x600x585	**940,00**
Gama Stora WST/W								
WST 160-5 B	**Depósito de acumulação de uma serpentina.** - Cuba de aço esmaltado (DIN 4753). - Proteção catódica mediante ânodo de magnésio. - Isolamento em espuma de PU, livre de CFCs. - Entrada para recirculação. - Bainha para inserção de sonda de temperatura. - Formato que facilita a estratificação.	B (A+ → F)	7 736 505 132	4 057 749 767 837	157	31,5	1300x550	**900,00**
WST 200-5 B		B (A+ → F)	7 736 505 133	4 057 749 767 844	199	31,5	1530x550	**1 025,00**
WST 300-5 C		C (A+ → F)	7 736 505 134	4 057 749 767 851	294	36,5	1495x670	**1 405,00**
W 400-5 KP 1 B (cor cinza)		B (A+ → F)	7 736 506 449	4 062 321 549 503	375	56	1835x670	**1 830,00**
N **W 500-6 EKP 1**		B (A+ → F)	7 736 508 020	4 069 143 692 202	500	66,4	1870x780	**2 320,00**

Incluída válvula de segurança e válvula de retenção

N Novo

A marca Bosch não se responsabiliza por erros tipográficos. Reservamos o direito de proceder a alterações nos preços sem aviso prévio.
Os preços indicados são sugeridos, sobre os preços indicados incide o IVA à taxa em vigor.
Nos aparelhos elétricos, o PVP indicado inclui EcoREEE de acordo com a tabela em vigor de prestação financeira à entidade gestora de REEE.
Toda a informação relativa à classificação energética que consta nesta tabela é preliminar.
Entrada em vigor: setembro 2026

Depósitos de acumulação

Waternox

Depósitos de acumulação de aço Inóxidável Waternox de uma serpentina com possibilidade de incorporar resistência elétrica

Modelo	Descrição	Classe Eficiência Energética	Código	C Barras	Potência (kW)	Capacidade (Litros)	Dimensões Alt xDiâm (mm)	PVP s/ IVA €
LDX2101 Waternox 150/1		C (A+ → F)	7 735 500 242	4 054 925 704 327	21	148	1120x550	**1 010,00**
LDX2101 Waternox 200/1	**Depósitos de acumulação de uma serpentina Waternox, preparados para instalação conjunta com Sistemas Solares** - Disponível nas capacidades de 150 a 500 L, com uma serpentina - Resistente a todas as formas de corrosão - Interior fabricado em Inox Duplex LDX2101 - Exterior composto por uma capa metálica - Grande robustez, tanto no seu transporte como no seu manuseamento - Facilidade na inclusão de resistência elétrica - Menores custos de manutenção quando comparado com outros depósitos de água quente, não necessita de ânodo de magnésio - Compatibilidade com os sistemas solares térmicos Bosch - Inclui duas entradas e uma saída de água, assim como uma válvula de segurança e retenção - Isolamento térmico em poliuretano de alta densidade, proporcionando reduzidas perdas de calor	C (A+ → F)	7 735 500 243	4 054 925 704 334	23	196	1420x550	**1 100,00**
LDX2101 Waternox 300/1		C (A+ → F)	7 735 500 244	4 054 925 704 341	36	289	1570x620	**1 540,00**
LDX2101 Waternox 400/1		C (A+ → F)	7 735 501 976	4 057 749 836 755	52	390	1610x710	**2 235,00**
LDX2101 Waternox 500/1		C (A+ → F)	7 735 501 977	4 057 749 836 762	60	495	1960x710	**2 435,00**

Incluída válvula de segurança e válvula de retenção

A marca Bosch não se responsabiliza por erros tipográficos. Reservamos o direito de proceder a alterações nos preços sem aviso prévio.
Os preços indicados são sugeridos, sobre os preços indicados incide o IVA à taxa em vigor.
Nos aparelhos elétricos, o PVP indicado inclui EcoREEE de acordo com a tabela em vigor de prestação financeira à entidade gestora de REEE.
Toda a informação relativa à classificação energética que consta nesta tabela é preliminar.
Entrada em vigor: setembro 2026

Acessórios para a gama de depósitos

	Modelo	Descrição	Código	C. Barras	PVP s/ IVA €
	SF4	Sonda de temperatura NTC para ligação ao acumulador (12 K)	7 735 502 290	4 062 321 106 355	**30,00**

Ânodos

	Descrição	Código	PVP s/ IVA €
	Ânodo WD 120/160	8 718 505 052 0	*
	Ânodo WST 160/200	8 718 571 568 0	*
	Ânodo WST 300	8 718 542 779 0	*
	Ânodo WST 400	8 735 100 896	*
	Ânodo W 500	8 718 571 572 0	*

Acessórios para depósitos Waternox

	Modelo	Descrição	Código	PVP s/ IVA €
	Resistência Elétrica de 1,5 kW	Resistências elétricas de apoio para depósitos verticais Potências: 1,5, 2,0 e 3,0 kW (1 x 230V) Válido para os depósitos LDX2101 Waternox	7 736 503 306	**65,00**
	Resistência Elétrica de 2 kW		7 736 503 518	**70,00**
	Resistência Elétrica de 3 kW		7 736 503 519	**74,00**
	Grupo de Segurança 3/4"	Grupo de segurança composto por válvula de segurança e retenção. Válido para os modelos de 150, 200 e 300L da gama Waternox	7 736 503 520	**32,00**
	Grupo de Segurança 1"	Grupo de segurança composto por válvula de segurança e retenção. Válido para os modelos de 400 e 500L da gama Waternox	7 736 503 521	**57,00**

* Preços sob consulta

A marca Bosch não se responsabiliza por erros tipográficos. Reservamos o direito de proceder a alterações nos preços sem aviso prévio.
Os preços indicados são sugeridos, sobre os preços indicados incide o IVA à taxa em vigor.
Nos aparelhos elétricos, o PVP indicado inclui EcoREEE de acordo com a tabela em vigor de prestação financeira à entidade gestora de REEE.
Toda a informação relativa à classificação energética que consta nesta tabela é preliminar.
Entrada em vigor: setembro 2026

Bombas de circulação

ALPHA1

ALPHA2

UPS2

Circuladores de circuito fechado

Modelo	Código	C. Barras	PVP s/ IVA €
Alpha1L: Bombas circuladoras com velocidade regulada			
ALPHA1L 25-40 130 1x230V 50Hz 6H	7 738 334 688	5 712 607 862 626	**295,00**
ALPHA1L 25-40 180 1x230V 50Hz 6H	7 738 334 689	5 712 607 862 633	**295,00**
ALPHA1L 25-60 130 1x230V 50Hz 6H	7 738 334 690	5 713 607 862 770	**339,00**
ALPHA1L 25-60 180 1x230V 50Hz 6H	7 738 334 691	5 713 607 862 782	**339,00**
Alpha2: Bombas circuladoras com velocidade regulada			
ALPHA2 25-40 130 1x230V 50Hz 6H	7 738 334 693	5 713 828 674 753	**465,00**
ALPHA2 25-40 180 1x230V 50Hz 6H	7 738 334 692	5 713 828 674 906	**465,00**
ALPHA2 25-60 130 1x230V 50Hz 6H	7 738 334 697	5 713 828 674 821	**534,00**
ALPHA2 25-60 180 1x230V 50Hz 6H	7 738 334 698	5 713 828 675 248	**534,00**
ALPHA2 25-80 130 1x230V 50Hz 6H	7 738 334 700	5 713 828 674 869	**666,00**
ALPHA2 25-80 180 1x230V 50Hz 6H	7 738 334 701	5 713 828 675 293	**666,00**
UPS2: Circulador com funcionalidade básica compatível com a Diretiva EUP 2015			
UPS2 25-80 180 1x230V 50Hz 9H	7 736 504 045	4 057 749 236 319	**639,00**
UPS2 32-80 180 1x230V 50Hz 9H	7 736 504 046	4 057 749 236 326	**730,00**

A marca Bosch não se responsabiliza por erros tipográficos. Reservamos o direito de proceder a alterações nos preços sem aviso prévio.
Os preços indicados são sugeridos, sobre os preços indicados incide o IVA à taxa em vigor.
Nos aparelhos elétricos, o PVP indicado inclui EcoREEE de acordo com a tabela em vigor de prestação financeira à entidade gestora de REEE.
Toda a informação relativa à classificação energética que consta nesta tabela é preliminar.
Entrada em vigor: setembro 2026

Bombas de circulação

MAGNA 1
(modelos com rosca)

MAGNA 1
(modelos flangeados - identificados com F)

Circuladores de circuito fechado

Modelo	Código	C. Barras	PVP s/ IVA €
Magna1: Circuladores simples controlados eletronicamente			
MAGNA1 25-80 180 1x230V PN10	7 738 334 702	5 712 608 941 863	**1 195,00**
MAGNA1 25-100 180 1x230V PN10	7 738 334 703	5 712 608 941 870	**1 325,00**
MAGNA1 25-120 180 1x230V PN10	7 738 334 704	5 712 608 941 887	**1 490,00**
MAGNA1 32-60 180 1x230V PN10	7 738 334 705	5 712 608 942 075	**1 270,00**
MAGNA1 32-60 F 220 1x230V PN6/10	7 738 334 706	5 712 608 942 426	**1 400,00**
MAGNA1 32-80 180 1x230V PN10	7 738 334 707	5 712 608 942 082	**1 325,00**
MAGNA1 32-80 F 220 1x230V PN6/10	7 738 334 708	5 712 608 942 488	**1 470,00**
MAGNA1 32-100 180 1x230V PN10	7 738 334 709	5 712 608 942 099	**1 450,00**
MAGNA1 32-100 F 220 1x230V PN6/10	7 738 334 710	5 712 608 942 105	**1 690,00**
MAGNA1 32-120 F 220 1x230V PN6/10	7 738 334 711	5 712 608 942 587	**1 890,00**
MAGNA1 40-60 F 220 1x230V PN6/10	7 738 334 712	5 712 608 942 655	**1 635,00**
MAGNA1 40-80 F 220 1x230V PN6/10	7 738 334 713	5 712 608 942 761	**1 880,00**
MAGNA1 40-100 F 220 1x230V PN6/10	7 738 334 714	5 712 608 942 778	**2 070,00**
MAGNA1 40-120 F 250 1x230V PN6/10	7 738 334 715	5 712 608 942 785	**2 300,00**
MAGNA1 40-150 F 250 1x230V PN6/10	7 738 334 716	5 712 608 942 792	**2 800,00**
Acessórios para circuladores			
Conjunto de uniões de ferro fundido 1 1/2"x1" (DN25) **	7 709 500 010	4 010 009 968 962	**15,00**
Conjunto de uniões de ferro fundido 2"x1 1/4" (DN32) **	7 736 503 372	4 057 749 236 142	**15,00**
Flange cpl. DN32 PN10/16 ***	7 736 504 066	4 057 749 236 524	**56,00**
Flange cpl. DN40 PN10/16 ***	7 736 504 067	4 057 749 236 531	**57,00**

** Necessário 1 conjunto por cada bomba com ligações roscadas
*** Necessário 2 conjuntos por cada bomba com ligações flangeadas

A marca Bosch não se responsabiliza por erros tipográficos. Reservamos o direito de proceder a alterações nos preços sem aviso prévio.
Os preços indicados são sugeridos, sobre os preços indicados incide o IVA à taxa em vigor.
Nos aparelhos elétricos, o PVP indicado inclui EcoREEE de acordo com a tabela em vigor de prestação financeira à entidade gestora de REEE.
Toda a informação relativa à classificação energética que consta nesta tabela é preliminar.
Entrada em vigor: setembro 2026

Bombas de circulação

COMFORT PM

ALPHA 1 N

UP/UPS N

Circuladores de A.Q.S.

Modelo	Código	C. Barras	PVP s/ IVA €
Comfort PM: Circulador de alta eficiência para água quente sanitária			
UP15-14 B PM	7 736 502 077	4 054 925 181 470	**279,00**
UP15-14 BA PM	7 736 502 078	4 054 925 181 579	**462,00**
UP15-14 BX PM	7 736 504 057	4 057 749 236 432	**316,00**
UP15-14 BXA PM	7 736 504 058	4 057 749 236 449	**499,00**
UP/UPS (N): Circulador de recirculação de água quente			
UP20-15 N 150 1x230V 50Hz 9H	7 736 504 060	4 057 749 236 463	**503,00**
UP20-30 N 150 1X230V 50Hz 9H	7 736 504 061	4 057 749 236 470	**558,00**
UP20-45 N 150 1x230V 50Hz 9H	7 736 504 062	4 057 749 236 487	**626,00**
UPS25-60 N 180 1x230V 50Hz 9H	7 736 504 063	4 057 749 236 494	**636,00**
UPS25-80 N 180 1x230V 50Hz 9H	7 736 504 064	4 057 749 236 500	**1 006,00**
UPS32-80 N 180 1x230V 50Hz 9H	7 736 502 101	4 054 925 186 529	**1 213,00**
UPS32-100 N 180 1x230V 50Hz 9H	7 736 504 065	4 057 749 236 517	**1 570,00**
Acessórios para circuladores de A.Q.S.			
Conjunto de uniões R3/4" (DN15) **	7 736 504 096	4 057 749 329 189	**27,00**
Conjunto de uniões bronze 1 1/4"x3/4" (DN20) **	7 736 504 097	4 057 749 329 196	**47,00**
Conjunto de uniões latão 1 1/2"x1" (DN25) **	7 709 500 011	4 010 009 968 979	**41,00**
Conjunto de uniões latão 2"x1 1/4" (DN32) **	7 736 504 098	4 057 749 329 202	**26,00**

** Necessário 1 conjunto por cada bomba com ligações roscadas

A marca Bosch não se responsabiliza por erros tipográficos. Reservamos o direito de proceder a alterações nos preços sem aviso prévio.
Os preços indicados são sugeridos, sobre os preços indicados incide o IVA à taxa em vigor.
Nos aparelhos elétricos, o PVP indicado inclui EcoREEE de acordo com a tabela em vigor de prestação financeira à entidade gestora de REEE.
Toda a informação relativa à classificação energética que consta nesta tabela é preliminar.
Entrada em vigor: setembro 2026

Toalheiros

JAZZ

Toalheiros em Aço Jazz

Modelo	Código	Entre-Eixo (mm) i1/i2	Emissão (En442) Δt=50º Watt/Kcal/h	Emissão (UNI6514/87)Δt=60º Watt/Kcal/h	Dimensões AxP (mm)	PVP s/ IVA €
Jazz						
Jazz 50/75	7 709 500 123	450 / 470	352 / 303	440 / 378	729x30	**115,00**
Jazz 55/75	7 709 500 124	500 / 520	386 / 332	482 / 415	729x30	**120,00**
Jazz 55/115	7 709 500 125	500 / 520	555 / 477	695 / 598	1159x30	**155,00**
Jazz 55/175	7 709 500 126	500 / 520	814 / 700	1023 / 880	1740x30	**245,00**

Acessórios para Toalheiros Jazz

	Modelo	Descrição	Código	Dimensões Altura (mm)	PVP s/ IVA €
	ZE 057	Kit resistência 400W com termóstato	7 709 500 132	729	**235,00**
	ZE 059	Kit resistência 1250W com termóstato	7 709 500 134	1740	**250,00**
	ZE 037	Ligação T90º (branco)	7 709 500 138		**30,00**

A marca Bosch não se responsabiliza por erros tipográficos. Reservamos o direito de proceder a alterações nos preços sem aviso prévio.
Os preços indicados são sugeridos, sobre os preços indicados incide o IVA à taxa em vigor.
Nos aparelhos elétricos, o PVP indicado inclui EcoREEE de acordo com a tabela em vigor de prestação financeira à entidade gestora de REEE.
Toda a informação relativa à classificação energética que consta nesta tabela é preliminar.
Entrada em vigor: setembro 2026

Radiadores

MARANELLO

Radiadores de Alumínio Maranello

Dimensões Entre Eixos (mm)	Dimensões altura (mm)	Emissão (En442) Watt/Kcal/h		Conteúdos de água/elemento (litros)
		30º	50º	
600	680	73 / 63	139 / 119	0,39

Modelo	Código	C. Barras	PVP s/ IVA €
Radiador Maranello 600/04 Elem.	7 736 503 395	4 054 925 876 864	**88,00**
Radiador Maranello 600/05 Elem.	7 736 503 396	4 054 925 876 871	**110,00**
Radiador Maranello 600/06 Elem.	7 736 503 397	4 054 925 876 888	**132,00**
Radiador Maranello 600/07 Elem.	7 736 503 398	4 054 925 876 895	**154,00**
Radiador Maranello 600/08 Elem.	7 736 503 399	4 054 925 876 901	**176,00**
Radiador Maranello 600/09 Elem.	7 736 503 400	4 054 925 876 918	**198,00**
Radiador Maranello 600/10 Elem.	7 736 503 401	4 054 925 876 925	**220,00**
Radiador Maranello 600/11 Elem.	7 736 503 402	4 054 925 876 932	**242,00**
Radiador Maranello 600/12 Elem.	7 736 503 403	4 054 925 876 949	**264,00**

Acessórios Radiadores Maranello

Modelo	Código	C Barras	PVP s/ IVA €
Kit de ligação universal Maranello	8 738 711 645	4 054 925 878 042	**9,30**
X1G21 Anilha para tampões 1"	8 738 711 646	4 054 925 878 059	**0,42**
X1G17 Anilha para uniões 1"	8 738 711 647	4 054 925 878 066	**0,40**
X1N10 União roscada 1''	8 738 711 648	4 054 925 878 073	**2,30**
XIMQ Suportes de radiador reversíveis	8 738 711 651	4 054 925 878 103	**5,50**
Chave para radiadores 1"	8 738 711 650	4 054 925 878 097	**60,00**

A marca Bosch não se responsabiliza por erros tipográficos. Reservamos o direito de proceder a alterações nos preços sem aviso prévio.
Os preços indicados são sugeridos, sobre os preços indicados incide o IVA à taxa em vigor.
Nos aparelhos elétricos, o PVP indicado inclui EcoREEE de acordo com a tabela em vigor de prestação financeira à entidade gestora de REEE.
Toda a informação relativa à classificação energética que consta nesta tabela é preliminar.

Entrada em vigor: setembro 2026

Acessórios para instalações de aquecimento

Válvulas

Modelo	Tipo	Código	C. Barras	PVP s/ IVA €
Para Regulação de Radiadores				
VTE 15F (TV 15 E)	Válv. Termostatizável de esquadria 1/2"	7 709 500 087	4 010 009 969 877	**13,20**
VTD 15F (TV 15 D)	Válv. Termostatizável direita 1/2"	7 709 500 085	4 010 009 969 853	**13,20**
VTEI 15F (TV 15 EU)	Válv. Termostatizável de esquadria invertida 1/2"	7 709 500 089	4 010 009 969 891	**22,00**
VTEI 15M	Válv. Termostatizável de esquadria invertida 1/2"	7 709 500 090	4 010 009 969 907	**22,00**
TK 2 (sensor líquido)	Cabeça termostática	7 709 500 051	4 010 009 969 358	**23,50**
VTD 15M	Válv. Termostatizável direita 1/2"	7 709 500 086	4 010 009 969 860	**12,40**
VTE 15M	Válv. Termostatizável de esquadria 1/2"	7 709 500 088	4 010 009 969 884	**12,80**
VRE 15M	Válv. Retorno de esquadria 1/2"	7 709 500 084	4 010 009 969 686	**10,90**
VRD 15M	Válv. Retorno direita 1/2"	7 709 500 082	4 010 009 969 662	**10,90**
VRE 15F	Válv. Retorno de esquadria 1/2"	7 709 500 083	4 010 009 969 679	**11,20**
VRD 15F	Válv. Retorno direita 1/2"	7 709 500 081	4 010 009 969 655	**11,40**
Purgador p/ radiadores	Purgador automático 1" dir.	7 709 500 032	4 010 009 969 167	**14,50**
Purgador p/ radiadores	Purgador automático 1" esq.	7 709 500 033	4 010 009 969 174	**14,50**
Purgador p/ radiadores	Purgador automático 1/2"	7 709 500 034	4 010 009 969 181	**17,00**
Kit Válvulas de aperto rápido (Diâmetro 15mm)	Kit composto: Válv. Termostatizável (15mm); Válv. Retorno (15mm); TK2	7 709 500 122	4 010 009 244 028	**55,00**

Adaptadores para Válvulas

	Modelo	Tipo	Código	PVP s/ IVA €
	Para Tubo de Cobre - válvula macho	Adaptador de cobre 12mm-Adap. LINEA3, série 437...12mm	7 709 500 015	**3,00**
		Adaptador de cobre 15mm-Adap. LINEA3, série 437...15mm	7 709 500 016	**3,00**
	Para Tubo de PEX - válvulas macho	Adaptador PEX 12mm-Adap. LINEA3, série 681...12mm	7 709 500 017	**3,35**
		Adaptador PEX 16mm-Adap. LINEA3, série 681...16mm	7 709 500 018	**3,35**
	Ponteira de cobre	Ponteira de cobre	7 709 500 001	**5,00**
	Acrescento cromado	Acrescento cromado p/ válv. fêmea	7 709 500 092	**6,00**
	Espelho	Espelho de plástico branco	7 736 506 060	**1,25**

A marca Bosch não se responsabiliza por erros tipográficos. Reservamos o direito de proceder a alterações nos preços sem aviso prévio.
Os preços indicados são sugeridos, sobre os preços indicados incide o IVA à taxa em vigor.
Nos aparelhos elétricos, o PVP indicado inclui EcoREEE de acordo com a tabela em vigor de prestação financeira à entidade gestora de REEE.
Toda a informação relativa à classificação energética que consta nesta tabela é preliminar.
Entrada em vigor: setembro 2026

Acessórios para instalações de aquecimento

	Modelo	Função	Código	PVP s/ IVA €
	Vaso de Expansão 8 lts	Circuito fechado	7 736 501 992	**57,50**
	Vaso de Expansão 12 lts	Circuito fechado	7 736 501 994	**65,50**
	Vaso de Expansão 18 lts	Circuito fechado	7 736 501 996	**75,50**
	Vaso de Expansão 25 lts	Circuito fechado	7 736 501 998	**87,00**
	Vaso de Expansão 35 lts	Circuito fechado	7 709 500 076	**123,00**
	Vaso de Expansão 50 lts	Circuito fechado	7 709 500 077	**150,00**
	Termóstato contacto regulável	Aquec. de piscinas	7 709 500 049	**33,50**
	Term. de imersão reg. 100mm	Aquec. de piscinas	7 709 500 050	**56,00**
	Vál. Mis. Termost. 1" ¼ com cartucho de substituição	Balneários	7 709 500 062	**985,00**
	Vál. Mis. Termost. ½" 30-65º	Balneários	7 709 500 063	**101,00**
	Vál. Mis. Termost. ¾" 30-65º Macho	Balneários	7 709 500 064	**101,00**
	Vál. Mis. Termost. ¾" 30-65º Fêmea	Balneários	8 716 807 583 0	*
	Vál. Mis. Termost. 1" 30-65º com cartucho de substituição	Balneários	7 709 500 060	**895,00**
	Reg. Caudal 4 lts/min. M/F	Balneários	7 709 500 046	**16,90**
	Reg. Caudal 5 lts/min. M/F	Balneários	7 709 500 040	**16,90**
	Reg. Caudal 5 lts/min. F/M	Balneários	7 709 500 039	**16,90**
	Reg. Caudal 6 lts/min. F/M	Balneários	7 709 500 042	**16,90**
	Reg. Caudal 6 lts/min. F/M	Balneários	7 709 500 043	**16,90**
	Reg. Caudal 8 lts/min. M/F	Balneários	7 709 500 041	**16,90**
	Reg. Caudal 10 lts/min. M/F	Balneários	7 709 500 044	**16,90**
	Reg. Caudal 12 lts/min. M/F	Balneários	7 709 500 045	**16,90**
	Purgador automático 3/8" c/ ret.	Circuitos Fechados	7 709 500 035	**10,60**
	Vaso de Expansão 5 lts, bar / 100ºC	A.Q.S.	7 736 501 991	**59,00**
	Vaso de Expansão 8 lts / 70ºC	A.Q.S.	7 736 501 993	**60,00**
	Vaso de Expansão 12 lts / 70ºC	A.Q.S.	7 736 501 995	**68,00**
	Vaso de Expansão 18 lts / 70ºC	A.Q.S.	7 736 501 997	**78,00**
	Vaso de Expansão 25 lts / 70ºC	A.Q.S.	7 736 501 999	**91,00**
	Vaso de Expansão 50 lts / 70ºC	A.Q.S.	7 736 502 111	**294,00**
	Vaso de Expansão 60 lts / 70ºC	A.Q.S.	7 736 502 112	**359,00**
	Vaso de Expansão 80 lts / 70ºC	A.Q.S.	7 736 502 113	**365,00**
	Vaso de Expansão 100 lts / 70ºC	A.Q.S.	7 736 502 114	**534,00**

* Preços sob consulta

A marca Bosch não se responsabiliza por erros tipográficos. Reservamos o direito de proceder a alterações nos preços sem aviso prévio.
Os preços indicados são sugeridos, sobre os preços indicados incide o IVA à taxa em vigor.
Nos aparelhos elétricos, o PVP indicado inclui EcoREEE de acordo com a tabela em vigor de prestação financeira à entidade gestora de REEE.
Toda a informação relativa à classificação energética que consta nesta tabela é preliminar.

Entrada em vigor: setembro 2026

Acessórios para instalações de aquecimento

	Modelo	Função	Código	PVP s/ IVA €
	Válvula antipoluição de água 1/2" (573415)	Prevenção de mistura entre circuito fechado e aberto.	8 738 727 376	**113,00**
	Válvula antipoluição de água 3/4" (573415)	Prevenção de mistura entre circuito fechado e aberto.	8 738 727 377	**113,00**
	Válvula motorizada 3/4"	Circuito fechado	7 736 502 093	**163,00**
	Válvula motorizada 1"	Circuito fechado	7 736 502 094	**163,00**
	Motor de Válvula	Circuito fechado	7 736 502 095	**112,00**
	Válv. Seg ½"*¾ 2,5 bar	Circuito fechado	7 709 500 055	**12,8,00**
	Válv. Seg ½"*¾ 3 bar	Circuito fechado	7 709 500 067	**12,8,00**
	Válv. Seg ½"*¾ 3 bar c/ man.	Circuito fechado	7 709 500 068	**27,50**
	Grupo enchimento ½"	Manter pressão no circuito fechado	7 709 500 027	**65,50**
Válvula red. Pressão ¾"	**Válvula red. Pressão ½" c/ man.**	Manter pressão no circuito fechado	7 709 500 036	**49,50**
	Válvula red. Pressão ¾"	Entrada de água nos depósitos	7 709 500 065	**44,50**
Válvula red. Pressão 1"	**Válvula red. Pressão ¾" c/ man.**	Entrada de água nos depósitos	7 709 500 037	**53,00**
	Válvula red. Pressão 1"	Entrada de água nos depósitos	7 709 500 053	**148,00**
	Manómetro lig. ¼" 0-6 bar	Medidor de pressão	7 709 500 028	**9,30**
Válvula seg.: ½*¾" 6 bar; ½*¾" 8 bar; ½*¾" 10 bar; ¾ x 1" 8 Bar (531580)	**Válvula seg. ½*¾" 6 bar**	Depósitos	7 709 500 069	**15,40**
	Válvula seg. ½*¾" 8 bar	Depósitos	7 709 500 070	**15,40**
	Válvula seg. ½*¾" 10 bar	Depósitos	7 709 500 052	**15,40**
	Válvula seg. ¾ x 1" 8 Bar (531580)	Depósitos	7 736 503 538	**20,50**
	Válvula seg. 1 x 1 ¼" 8 Bar (531680)	Depósitos	7 736 503 539	**56,00**
Válvula ret. Esfera 1" e ¾"	**Válvula ret. Esfera 1"**	Depósitos	7 709 500 080	**37,00**
	Válvula ret. Esfera ¾"	Depósitos	7 709 500 048	**24,00**
	Vál. Seg. temp. / pressão 3 bar	Sistemas c/ lareira	7 709 500 071	**43,00**
	Vál. Seg. temp. / pressão 6 bar	Sistemas c/ lareira	7 709 500 054	**43,00**
	Válvula de 3 vias ¾" *	Caldeiras de chão c/ 2 funções	7 709 500 057	**49,00**
	Separador sujidade 3/4" (545305) *	Circuito fechado	8 738 707 138	**100,00**
	Separador sujidade 1" (545306) *	Circuito fechado	8 738 707 139	**114,00**
	Separador microbolhas de ar 3/4" (551005)	Circuito fechado	8 738 707 140	**133,00**
	Separador microbolhas de ar 1" (551006)	Circuito fechado	8 738 707 141	**138,00**
	Segurança anti gelo 1/2" (603040)	Proteção para instalações com acumulação	8 738 707 148	**52,00**

*Até fim de stock

A marca Bosch não se responsabiliza por erros tipográficos. Reservamos o direito de proceder a alterações nos preços sem aviso prévio.
Os preços indicados são sugeridos, sobre os preços indicados incide o IVA à taxa em vigor.
Nos aparelhos elétricos, o PVP indicado inclui EcoREEE de acordo com a tabela em vigor de prestação financeira à entidade gestora de REEE.
Toda a informação relativa à classificação energética que consta nesta tabela é preliminar.
Entrada em vigor: setembro 2026

A Bosch quer acompanhar o seu percurso
Apoio ao profissional

Queremos somar à nossa ampla gama de produtos de alta qualidade, um grande número de serviços para apoiar os profissionais em todas as etapas do projeto e instalação de sistemas.

Formação profissional com a Bosch

A Bosch põe à sua disposição planos de formação para ajudar no seu trabalho.

Formação Bosch
Conheça os nossos planos de formação na área profissional do site www.junkers-bosch.pt.

Colocamos à sua disposição dois centros de formação:

Lisboa
Av. Inf. D. Henrique, Lt 2E-3E
1800-220 Lisboa
Tel.: 211 540 781 (chamada para a rede fixa nacional)

Aveiro
Estrada Nacional 16, Km 3,7
3801-856 Aveiro
Tel.: 211 540 781 (chamada para a rede fixa nacional)

Ferramentas de apoio à implementação da diretiva ErP.

Software ErP Pro Tool:
Identificar e calcular etiquetas de sistema.

Base de dados da documentação técnica:
Pode descarregar as etiquetas e toda a informação relacionada com a nova diretiva ErP.

Serviço pós-venda:
Horário:
Dias úteis: das 8h00 às 20h00
Tel.: 211 540 720 (chamada para a rede fixa nacional)
E-mail: servicos.posvenda@pt.bosch.com

Apoio desde a fase de projeto à instalação

Fase de projeto:
- Dispomos de uma equipa de consultoria técnica de apoio a gabinetes de projeto de engenharia e arquitetura.
- Efetuamos aconselhamento e/ou consultoria técnica na definição da solução adequada a cada obra.
- Fornecemos informação técnica e ferramentas de apoio ao cálculo e dimensionamento do sistema.

Fase de instalação:
O apoio ao instalador começa na fase de orçamentação da Bosch suportada por uma equipa técnica de engenheiros.

- Apoio na definição e detalhe da solução técnica a implementar em obra.
- Apoio no levantamento dos requisitos técnicos para a implementação do sistema em obra.
- Apoio técnico na fase de instalação do equipamento e do arranque do sistema através da linha telefónica e, quando se justificar, deslocação à obra, através da equipa técnico/comercial.

Termos e Condições Gerais de Venda, Entrega e Pagamento

1. Geral
1.1
Os seguintes Termos e Condições Gerais de Venda, Entrega e Pagamento são aplicáveis aos nossos fornecimentos, vendas e serviços (incluindo prestações auxiliares como, por exemplo, projetos, propostas e consultas) realizados no território de Portugal.

1.2
Excluem-se expressamente os termos e condições gerais de compra do Cliente, exceto se por nós previamente aprovados por escrito.

1.3
As nossas ofertas, propostas de planeamento e propostas de consultoria, bem como os dados, as medidas, os preços, as características, as prestações e todas as outras informações reproduzidas nos nossos catálogos, prospetos, tabelas de preços, circulares, etc. têm caráter meramente indicativo, podendo ser alteradas sem aviso prévio.
Os supra referidos elementos vincular-nos-ão, apenas, em caso de aceitação expressa ou de confirmação da encomenda.
As declarações verbais dos nossos representantes apenas nos vincularão juridicamente, caso as confirmemos, expressamente, por escrito.
Sem prejuízo do supra referido, reservamo-nos o direito de revogar qualquer proposta caso o Cliente não a aceite no prazo de trinta dias após a respetiva data de receção.

1.4
A nossa correspondência comercial (por exemplo, confirmações de encomendas, faturas, notas de crédito, extratos de conta e interpelações para pagamento), impressa através de sistema de processamento de dados, não necessita de assinatura para que seja vinculativa do ponto de vista jurídico. Na venda de mercadoria não está incluída a instalação da mesma. A colocação, instalação e ligação será da exclusiva responsabilidade do instalador contratado.

2. Preços
2.1
Salvo acordo em contrário, os nossos preços não incluem acondicionamento, transporte, direitos aduaneiros e IVA à taxa legal em vigor.

2.2
Reservamo-nos o direito de, a qualquer momento, ajustar os nossos preços, nomeadamente, devido ao aumento do custo dos materiais, da mão-de-obra, do fabrico ou de transporte, caso esse aumento ocorra antes da data de entrega. Os novos preços serão aplicados a todos os pedidos pendentes à data da alteração. Se o Cliente não aceitar o novo preço poderá anular o pedido, informando-nos por escrito, oito dias após a data do aviso do referido aumento, findo esse período considera-se que o Cliente aceitou o novo preço.

2.3
Para as encomendas em relação às quais não for acordado expressamente nenhum preço, aplicam-se os preços constantes da nossa tabela de preços válida no dia da entrega.

2.4
Os preços acordados apenas se aplicarão caso as quantidades confirmadas sejam aceites pelo Cliente.

2.5
Reservamo-nos o direito de realizar entregas parciais, as quais serão cobradas separadamente salvo indicação em contrário por escrito.

2.6
Os preços e demais indicações constantes de catálogos, tabelas e folhetos, etc, têm caráter informativo. Prevalecem os preços em vigor à data do fornecimento.

3. Condições de pagamento
3.1
Salvo indicação em contrário por escrito, as nossas faturas serão pagas antecipadamente ao fornecimento. Considera-se que o pagamento foi efetuado quando o montante se encontrar na nossa disponibilidade.

3.2
Os cheques poderão ser aceites mediante autorização expressa da nossa parte. Os encargos relativos a descontos e outras despesas são suportados pelo Cliente e terão de ser pagos imediatamente.

3.3
Independentemente de outras disposições do Cliente, todos os pagamentos serão primeiro creditados, invariavelmente, no montante dos juros e custos e, só depois, no montante dos valores a receber mais antigos.

3.4
Em relação aos pagamentos em atraso, serão cobrados juros de mora à taxa legal em vigor. Sem prejuízo reservamo-nos o direito de reclamar indemnização por quaisquer outros danos causados com o atraso no pagamento.

3.5
Todos os nossos valores a receber – mesmo que tenha sido concedida uma prorrogação – terão de ser pagos imediatamente em caso de qualquer falta de pagamento, cheques sem provisão, interrupção do pagamento, início de processo com vista à regularização da dívida, processo de insolvência, não cumprimento das condições de pagamento, à Bosch Termotecnologia, S.A ou a qualquer terceiro, ou caso surjam quaisquer circunstâncias que afetem negativamente a notação de crédito do Cliente. Adicionalmente, reservamo-nos o direito de realizar as entregas pendentes apenas mediante pagamento prévio e, uma vez decorrido o prazo de pagamento para o efeito estabelecido, o direito de resolver o contrato e exigir o pagamento de uma indemnização pelos danos causados.

3.6
O Cliente apenas terá o direito de proceder à compensação de créditos com os pagamentos em dívida à Bosch Termotecnologia, S.A., caso os referidos créditos tenham já sido objeto de sentença transitada em julgado por parte de um tribunal ou caso esses créditos sejam por nós reconhecidos.

4. Reserva de propriedade
4.1
Reservamos a propriedade dos bens entregues até integral pagamento dos montantes devidos ao abrigo do contrato celebrado com o Cliente. Caso o Cliente incumpra o contrato, nomeadamente a sua obrigação de pagamento, teremos o direito de recuperar a posse dos bens, sem prejuízo da possibilidade de resolução do contrato, sendo que em qualquer caso o Cliente será obrigado a devolver os respetivos bens.
A recuperação da posse material dos bens entregues não constituirá resolução do contrato, exceto quando a resolução for expressamente declarada por escrito.
Reservamo-nos o direito de vender os bens recuperados, caso em que os proveitos da venda, deduzidos dos custos decorrentes da mesma, serão compensados com as dívidas do Cliente.

4.2
O Cliente deverá cooperar na medida do necessário com vista à proteção dos nossos direitos de propriedade. O Cliente desde já autoriza-nos a inscrever ou a registar de forma provisória, às suas expensas, a reserva de propriedade nos registos públicos ou afins, em conformidade com a legislação nacional relevante e a cumprir todas as formalidades a esse respeito.

4.3
Durante o período de reserva de propriedade, o Cliente deverá, às suas próprias expensas, guardar os bens entregues e contratar um seguro, contra roubo, incêndios, inundações e outros riscos que cubra a perda total dos bens.

4.4
O Cliente terá o direito de proceder à revenda dos bens no âmbito das suas atividades habituais e, pelo presente documento, concede-nos como garantia para os nossos valores a receber o montante total de todos os créditos com direitos acessórios aos quais tem direito em resultado da revenda dos bens. Caso o acordo da contraparte do Cliente seja necessário, o Cliente desde já se obriga a obter tal acordo nos termos legalmente previstos.

4.5
O Cliente terá o direito de cobrar os valores a receber devidos à Bosch Termotecnologia, S.A nos termos do disposto no parágrafo anterior. Sem prejuízo, reservamo-nos o direito de revogar a autorização de cobrança por parte do Cliente, caso este não cumpra com as suas obrigações contratuais. A autorização de cobrança por parte do Cliente cessa sem revogação explícita, caso o Cliente interrompa os seus pagamentos por um período que não se possa considerar meramente temporário.

4.6
A nosso pedido, o Cliente terá de nos indicar imediatamente por escrito a quem vendeu os bens da nossa propriedade e quais os valores a receber a que tem direito decorrentes dessa venda e, nos limites permitidos pela lei aplicável, emitir em nosso nome e, às suas expensas, documentos autenticados por um notário relativamente à cedência dos valores a receber.

4.7
O Cliente não poderá invocar qualquer direito sobre os bens da nossa propriedade ou sobre os valores a receber que nos foram cedidos. Em especial, o Cliente não terá direito a nenhuma garantia seja de que tipo for sobre os referidos bens ou valores.

4.8
No caso de conduta de terceiros que possa prejudicar o nosso título de propriedade, o Cliente terá de nos notificar imediatamente por escrito, facultando a informação necessária, bem como entregar os documentos necessários, para que possamos fazer valer plenamente os nossos direitos. Além disso, o Cliente terá de tomar todas as medidas necessárias com vista a proteger e preservar o nosso direito de propriedade e terá de suportar os custos associados com tais medidas.

4.9
Caso seja apresentado um requerimento para se dar início a um processo de insolvência ou a um processo similar relativo aos ativos do Cliente, teremos o direito de resolver o contrato e solicitar que os bens entregues nos sejam devolvidos imediatamente.

5. Fornecimento
5.1
Reservamo-nos o direito de determinar a embalagem segundo o nosso exclusivo critério. O transporte de mercadorias é sempre efetuado por conta e risco do Cliente.

5.2
Todos os prejuízos, perdas e/ou defeitos deverão ser imediatamente indicados por escrito aquando da entrega dos bens e têm de ser certificados pela transportadora no momento da entrega.

6. Termos e condições de entrega e impedimentos à realização das entregas
6.1
Os prazos de entrega são apenas prazos indicativos. Os prazos de entrega têm início aquando da data de confirmação da encomenda, mas não sem antes se terem esclarecido todos os pormenores relativos à execução e a todos os outros pré-requisitos que serão definidos de modo a garantir o cumprimento do contrato. É permitida a realização de entregas antecipadas e parciais. A data de saída das instalações ou do armazém é considerada como sendo a data de entrega.

6.2
Caso o Cliente não cumpra os seus deveres de cooperação (por exemplo, caso a confirmação não seja atempadamente feita ou caso recuse a aceitação da encomenda), após um período de tempo definido, teremos o direito de adotar as medidas necessárias e proceder à entrega dos bens ou de os retirar da parte do contrato ainda pendente de entrega. Sendo, não obstante, salvaguardado o direito de se exigir uma indemnização pelos danos decorrentes do incumprimento ou de exigir uma compensação pelos prejuízos incorridos em vez do respetivo cumprimento.

6.3
As causas de força maior justificam um prolongamento do prazo de entrega e conferem-nos o direito de resolver o contrato, na totalidade ou parcialmente. Greves, lockouts, perturbações ao nível operacional ou quaisquer outras circunstâncias imprevistas pelas quais não somos responsáveis e que tornam a entrega mais difícil ou até mesmo impossível consubstanciam, para este efeito, causas de força maior.

6.4
O incumprimento do prazo de entrega, não dará, em caso algum, direito a indemnização.

6.5
Quando o prazo de entrega ou uma data de entrega acordada não sejam cumpridos, o Cliente tem o direito de exigir que declaremos, no prazo de duas semanas, se resolvemos o contrato ou se fazemos a entrega num prazo subsequente adequado. Caso não seja feita qualquer declaração, o Cliente terá o direito de resolver o contrato, na medida em que haja perdido interesse na manutenção do contrato.

6.6
Caso os bens sejam recusados, não sejam atempadamente aceites ou sejam aceites de forma incompleta, teremos o direito de armazenar ou de enviar os bens por conta e risco do Cliente. Os bens serão então considerados como aceites.

7. Devolução
A devolução de materiais após a respetiva entrega ficará invariavelmente excluída, exceto se previamente aprovado por escrito.

8. Responsabilidade por defeitos
8.1
Garantimos a entrega de artigos sem defeitos materiais, de acordo com a descrição do produto ou – caso não exista uma descrição do mesmo – de acordo com a atual evolução tecnológica. Reservamo-nos o direito de efetuar alterações à construção e/ou à produção desde que não seja colocado em causa nem o funcionamento, nem o valor do artigo entregue. As referidas alterações não darão direito à apresentação, por parte do Cliente, de reclamações com base em defeitos.
Não será possível apresentar reclamações por defeitos que não coloquem em causa ou apenas afetem de forma insignificante o valor e/ou a adequabilidade do artigo entregue.

8.2
As garantias relativamente ao estado e à durabilidade dos artigos entregues serão consideradas aceites somente na medida em que tenha sido declarada a existência de uma garantia deste tipo de forma inequívoca e por escrito. Somos responsáveis apenas por declarações públicas, nomeadamente publicidade, caso estas tenham sido por nós instruídas. As reclamações relativas a defeitos só podem ser consideradas se a mesma for passível de ser verificada e caso tenha, de facto, influenciado a decisão de compra do Cliente.
Não foram dadas quaisquer instruções relativamente às garantias concedidas pelos nossos fornecedores, constantes da publicidade relevante ou noutra documentação dos produtos. Estas são exclusivamente vinculativas para os fornecedores que prestam a referida garantia.

8.3
Toda e qualquer não conformidade contratual relativa à entrega de um artigo deve ser imediatamente reportada e não será aceite, exceto se recebermos um aviso, no prazo de 30 dias, após a receção da entrega. Quando um artigo entregue não se encontre em conformidade com o contrato e caso não tenha sido possível detetar esta não conformidade durante este período de tempo após a realização de uma inspeção cuidadosa, terá a mesma de ser imediatamente reportada, sempre num prazo inferior a 30 dias após a constatação da não conformidade.

8.4
Caso o artigo entregue não se encontre em conformidade com o contrato, o defeito será removido às nossas próprias custas num período de tempo adequado, de acordo com a nossa inteira e exclusiva discrição, quer através de uma melhoria subsequente quer por meio da entrega de outro artigo sem defeitos (desempenho complementar). Os Clientes deverão autorizar e conceder-nos o tempo adequado e a oportunidade para podermos resolver a situação. Caso o Cliente não o faça ou caso as alterações ou reparações sejam realizadas no artigo com defeito ou caso a resolução da situação não seja solicitada num prazo razoável subsequentemente ao relatório de não conformidade contratual, ficaremos exonerados de toda e qualquer responsabilidade.

8.5
O Cliente terá o direito de reduzir o preço de compra ou de resolver o contrato em caso de subsequente incumprimento do mesmo pela nossa parte ou caso a reparação do defeito não se verifique no período subsequente adequado definido pelo Cliente.

8.6
O Cliente não terá direito a reclamar qualquer compensação com base em despesas incorridas tendo em vista a subsequente implementação (ponto 8.4) da devolução após a resolução do contrato (ponto 8.5), em particular despesas de transporte, trabalho e com materiais, caso as despesas aumentem devido à instalação do artigo entregue num local de difícil acesso.

8.7
O Cliente é responsável pelo cumprimento das leis e disposições locais, pelo planeamento, instalação, operações de arranque, assim como pela reparação e manutenção. Os requisitos relativos ao método de funcionamento e à caldeira e à entrada de água são definidos na nossa documentação técnica e devem ser observados pelo Cliente.

8.8
Os danos provocados por uma instalação, arranque, tratamento, funcionamento ou manutenção incorretos ou defeituosos ou devido à utilização de equipamento de controlo, combustíveis, tipos de aquecimento, tipos de corrente e de voltagens inadequados, para além dos especificados ou que ocorram devido a uma incorreta escolha do queimador ou das configurações ou devido a um revestimento de refratário inadequado implicam a perda de todas e quaisquer condições previstas na garantia. O mesmo é aplicável aos casos de sobrecarga, corrosão e resíduos de calcário, exceto nos casos em que a responsabilidade seja nossa, conforme previsto no ponto 9.

8.9
As reclamações relativas a defeitos apenas poderão ser consideradas dentro do prazo previsto por lei. Este prazo tem início a partir da data de entrega da mercadoria.

8.10
Independentemente dos prazos de aviso previstos (ponto 8.3) e dos prazos de prescrição (ponto 8.9), a vida útil de uma peça consumível ou de desgaste é aquela que resultar do respetivo desgaste quando adequadamente utilizada a peça (vida útil normal). A vida útil pode ser significativamente inferior aos prazos previstos no ponto 8.9. Caso uma peça de desgaste tenha de ser substituída após a sua normal vida útil, tal não afeta a validade contratual do artigo entregue e, consequentemente, não justifica o recurso às vias legais pelo Cliente alegando a não conformidade contratual no que diz respeito ao artigo entregue.

8.11
O software eventualmente entregue foi desenvolvido com todo o cuidado e em conformidade com as regras de programação reconhecidas. O mesmo cumpre as funções contidas na descrição do produto, válidas aquando da celebração do contrato ou que tenham sido separadamente acordadas.
O pré-requisito da nossa garantia é a reprodutibilidade de um defeito. O defeito será adequadamente descrito pelo Cliente. Caso o software tenha um defeito, este será resolvido num prazo razoável sem quaisquer custos adicionais, mesmo que tenha sido atualizado ou através da entrega de um software sem qualquer tipo de problema (desempenho adicional).

8.12
O ponto 9 é aplicável, entre outros, a pedidos de indemnização. Pedidos adicionais de indemnização dos Clientes serão excluídos por razões de não conformidade contratual no que diz respeito ao artigo entregue.

9. Responsabilidade por danos
9.1
Seremos responsáveis única e exclusivamente pelos danos e despesas decorrentes de incumprimentos contratuais ou obrigações extracontratuais em caso de dolo ou negligência grosseira, por danos físicos ou à saúde, em caso de ocultação intencional de um defeito, ou de acordo com as leis de responsabilidade pelo produto, por danos patrimoniais ou não patrimoniais.

9.2
Caso a responsabilidade seja aceite pela Bosch Termotecnologia, S.A., esta limitar-se-á ao dano previsível no momento da assinatura.

9.3
As disposições supracitadas também serão aplicáveis aos nossos representantes legais.

10. Jurisdição e legislação aplicável
10.1
Para todo e qualquer litígio emergente dos presentes Termos e Condições Gerais de Venda, Entregas e Pagamentos é competente o Tribunal da Comarca de Lisboa ou, em alternativa, se assim o entendermos por mais conveniente, o Tribunal da Comarca de Aveiro. No entanto, também poderemos recorrer ao Tribunal da Comarca da sede registada do Cliente.

10.2
Os presentes Termos e Condições Gerais de Venda, Entregas e Pagamentos são regulados pela lei portuguesa.

11. Proteção de Dados
De acordo com o estabelecido na Legislação e Regulamentação aplicável e com os pareceres e opiniões emitidos pela Comissão Nacional de Proteção de Dados, os dados pessoais recolhidos são tratados com a finalidade de cumprir com as obrigações inerentes ao contrato de compra e venda, nomeadamente obrigações de faturação, fiscais e de contabilidade.
A responsabilidade do tratamento dos seus dados pessoais é da Bosch Termotecnologia SA., sendo a base legal para o tratamento dos seus dados pessoais a existência de uma obrigação contratual e o cumprimento de obrigações legais. Para o cumprimento das finalidades mencionadas é possível que a Bosch contrate terceiros, que tratarão os dados por sua conta. Os dados pessoais recolhidos no âmbito da celebração deste contrato, poderão igualmente ser utilizados para o envio de informações comerciais sobre os produtos ou serviços da Bosch, salvo se o titular dos dados se opuser a esse envio e em qualquer tipo de litígio, disputa, reclamação ou auditoria no qual a Bosch Termotecnologia, S.A. seja parte, levada a cabo por qualquer entidade estatal ou regulatória. Comprometemo-nos a cumprir a obrigação de confidencialidade relativamente aos dados pessoais, bem como a adotar as medidas necessárias para evitar a sua alteração, perda, tratamento ou acesso não autorizado, tendo em conta o estado da tecnologia em cada momento. Poderá exercer o seu direito de acesso, retificação e cancelamento, solicitar limitação do tratamento, portabilidade dos dados, ou o esquecimento dos mesmos, a qualquer momento, por escrito dirigindo-se a: Bosch Termotecnologia, SA., Att.: TTPO/DSO, EN 16 - Km 3.7 – Aveiro, 3800-533 Cacia, Portugal, ou através do email: dados.pessoais.TTPO@bosch.com, Caso não fique satisfeito com o exercício dos seus direitos, poderá apresentar uma reclamação em www.cnpd.pt.

12. Disposições finais
Caso uma disposição constante dos presentes Termos e Condições Gerais de Venda, Entregas e Pagamentos ou caso uma disposição no âmbito de outros acordos celebrados com o Cliente, sejam ou se tornem inválidos, a validade das restantes disposições ou acordos não será afetada. A disposição inválida será substituída por acordo por uma disposição válida que seja a mais próxima possível no que diz respeito ao respetivo resultado económico do previsto pela disposição tida como inválida.

Bosch Home Comfort

Sede, Departamento Comercial e Assistência Técnica

Av. Infante D. Henrique, lotes 2E-3E
1800-220 Lisboa (Portugal)

Serviços Pós-Venda
assistencia.tecnica@pt.bosch.com
211 540 720 (chamada para a rede fixa nacional)

www.bosch-homecomfort.pt

8 738 726 131 (09.2026)