VIDEIRA

termoacumuladores
water heaters

FICHA TÉCNICA
80L AP NORM MF

FT.01.080.02.00/0

REFERÊNCIA	CAPACIDADE	TIPO	MODELO	INSTALAÇÃO
01.080.02.00	80L	ALTA PRESSÃO (AP)	NORM MF	VERTICAL PAREDE (VP) / HORIZONTAL SOLO (HS)

CARACTERÍSTICAS CONSTRUTIVAS

MATERIAL:

CUBA: Chapa de cobre CuDHP com 1,4mm espessura

BLINDAGEM: Chapa de aço LAF com 0,8mm de espessura

ACABAMENTOS:

CUBA: Estanhado no interior

BLINDAGEM: Pintada no exterior a pó electrostático, cor cinza

ISOLAMENTO TÉRMICO:

Espuma rígida de poliuretano injectado a alta densidade (≥ 35kg/m³), com **38mm de espessura** com condutividade térmica de 0,022 W/m.ºC a 50ºC cumprindo com o nº17 do artigo 14º e anexo III - Quadro Equipamentos e Depósitos do Decreto de Lei 79/2006 de 4 de Abril RSECE

EFICIÊNCIA DE CONVERSÃO DO SISTEMA DE PREPARAÇÃO DE AQS: 0,96

PRESSÃO DE ENSAIO: 12 bar **PRESSÃO MÁX. SERVIÇO:** 6 bar

TEMPO DE AQUECIMENTO: 2h50m

GRUPO HIDRÁULICO DE SEGURANÇA

¾'' WATTS COM COPO DE ESGOTO SIFONADO:

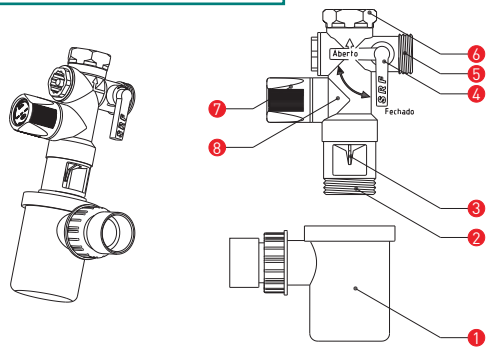

1. Copo de esgoto sifonado; **2.** Ligação roscada para copo de esgoto; **3.** Guia de água para descarga; **4.** Passador de corte ao termoacumulador. Para abrir, rode para a direita meia volta; **5.** Entrada de água da rede, válvula anti-retorno; **6.** Entrada de água fria para o termoacumulador; **7.** Comando de descarga / limpeza e esvaziamento do termoacumulador (**rodar só para a esquerda**); **8.** Válvula de Segurança

GRUPO ELÉCTRICO

CONSTITUIÇÃO:

Equipado com grupo eléctrico de **1.500W x 230V** com termóstato de regulação exterior e limitador térmico de segurança, termómetro analógico graduado 0-120ºC;
Equipado com cabo com ficha

ESQUEMA ELÉCTRICO: MONOFÁSICO 1 RESISTÊNCIA (1~230V):

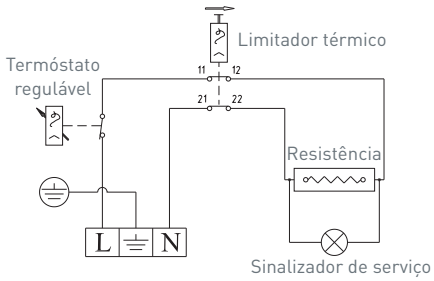

ESQUEMA DE MONTAGEM DO TERMOACUMULADOR

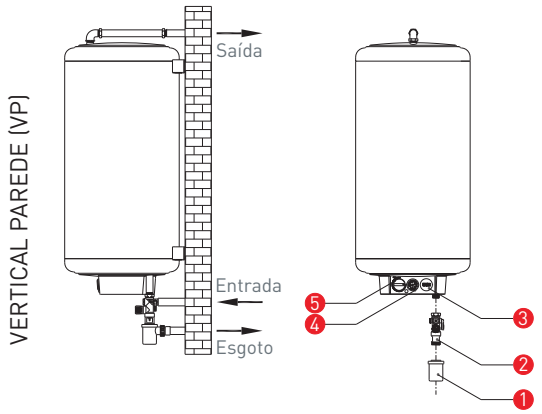

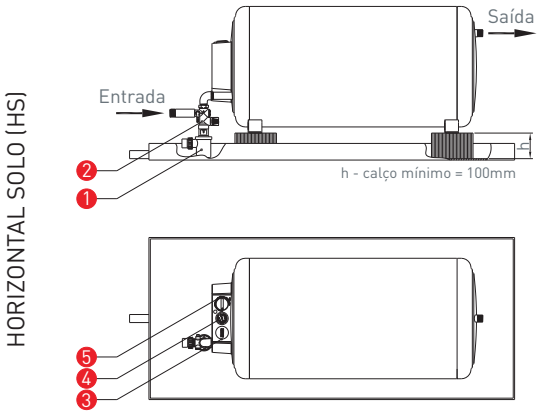

DIMENSÕES: Altura = 970mm; Ø = 440mm

LEGENDA: 1. Copo de esgoto sifonado; 2. Grupo Hidráulico; 3. Limitador Térmico Rearmável; 4. Termómetro; 5. Termóstato

CASQUILHOS: Entrada ¾'' M; Saída ¾'' M

PESO (vazio): 29 kg

DIMENSÕES DA CAIXA: 1010 x 450 x 490mm