SISTEMA TERMOSTÁTICO DE BANHEIRA COM BRAÇO AJUSTÁVEL, CHUVEIRO DE Ø230 MM EM ABS E RAMPA DE DUCHE|ELO

THERMOSTATIC BATH-SHOWER SYSTEM FOR WALL MOUNTING WITH ADJUSTABLE HEAD SHOWER Ø230 MM AND SHOWER RAIL

138 472 1XX

OPÇÃO: CHUVEIRO FIXO ULTRATHIN COM Ø250 MM EM INOX

OPTION: ULTRATHIN INOX SHOWER HEAD Ø250 MM

138 476 1XX

OPÇÃO: CHUVEIRO FIXO ULTRATHIN COM Ø300 MM EM INOX

OPTION: ULTRATHIN INOX SHOWER HEAD Ø300 MM

138 478 1XX

IMAGEM | *IMAGE*

DESENHO DIMENSIONAL | *DIMENSIONAL DRAWING*

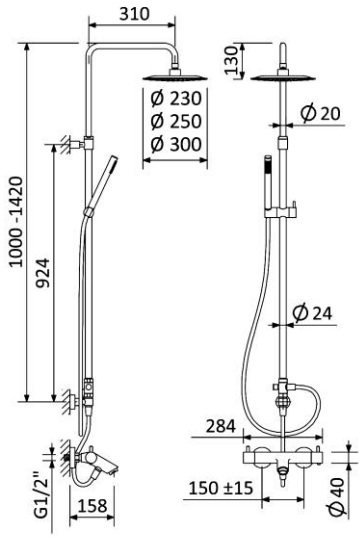

ESPECIFICAÇÕES | *SPECIFICATIONS*

PT

Limitador de temperatura a 38ºC
Cartucho termostático
Chuveiro de mão – Elo
Bicha de chuveiro Lux – 175 cm
Manípulos para controlo de funções:
. Abrir/fechar
. Inversor para 2 saídas
Inversor na Coluna para Chuveiro fixo
Manípulo para regulação de temperatura
Contém regulador de caudal 6l/min para o chuveiro de mão e chuveiro de teto
Tecnologia para menor consumo de água BRUMA AirEcoDrop®
Sistema anti calcário BRUMA ConfortClean

EN

Safety stop limits the temperature range to 38 °C
Thermostatic compact cartridge
Handshower – Elo
Lux shower hose – 175 cm
Handle for control with multiple function:
. Switch on/off
. Diverter for 2 outlets
Diverter in Column to Head Shower
Handle for temperature control
Includes flow regulator 6 l/min for the handshower and shower head
Water-saving technology BRUMA AirEcoDrop®
Anti-limescale system BRUMA ConfortClean®

DIAGRAMA DE CAUDAL | *FLOW DIAGRAM*

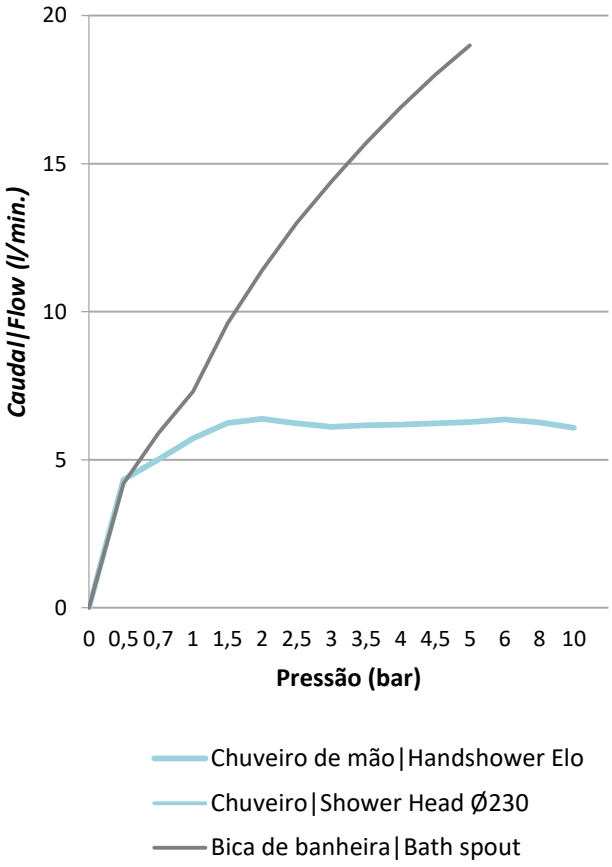

BRUMA
THE FLOWING ART