VIDEIRA

termoacumuladores
water heaters

FICHA TÉCNICA
200L E-RENOV1 VS

FT.01.200.12.00/0

REFERÊNCIA	CAPACIDADE	TIPO	MODELO	INSTALAÇÃO
01.200.12.00	200L	ALTA PRESSÃO (AP)	E-RENOV1	VERTICAL SOLO (VS)

CARACTERÍSTICAS CONSTRUTIVAS

MATERIAL:

CUBA: Chapa de cobre CuDHP com 1,8mm espessura

BLINDAGEM: Chapa de aço LAF com 0,8mm de espessura

ACABAMENTOS:

CUBA: Estanhado no interior

BLINDAGEM: Pintada no exterior a pó electrostático, cor cinza

ISOLAMENTO TÉRMICO:

Espuma rígida de poliuretano injectado a alta densidade (≥ 35kg/m³), com **57mm de espessura** com condutividade térmica de 0,022 W/m.ºC a 50ºC cumprindo com o nº17 do artigo 14º e anexo III - Quadro Equipamentos e Depósitos do Decreto de Lei 79/2006 de 4 de Abril RSECE

EFICIÊNCIA DE CONVERSÃO DO SISTEMA DE PREPARAÇÃO DE AQS: 0,96

EFICIÊNCIA DE CONVERSÃO DO PERMUTDOR SERPENTINA: 0,55

PRESSÃO MÁX. SERVIÇO: 6 bar **PRESSÃO DE ENSAIO:** 12 bar

ÁREA DOS PERMUTADORES: 0,94 m² **Qpr - Perdas estáticas:** 1,14 kWh/24h

GRUPO HIDRÁULICO DE SEGURANÇA

¾'' WATTS COM COPO DE ESGOTO SIFONADO:

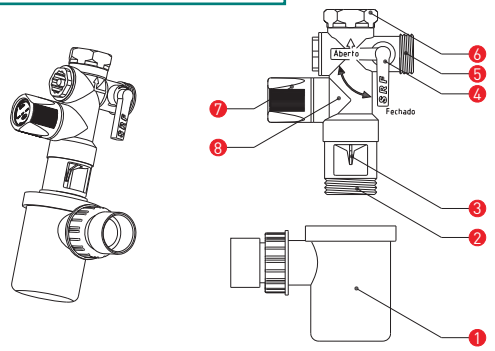

1. Copo de esgoto sifonado; **2.** Ligação roscada para copo de esgoto; **3.** Guia de água para descarga; **4.** Passador de corte ao termoacumulador. Para abrir, rode para a direita meia volta; **5.** Entrada de água da rede, válvula anti-retorno; **6.** Entrada de água fria para o termoacumulador; **7.** Comando de descarga / limpeza e esvaziamento do termoacumulador (**rodar só para a esquerda**); **8.** Válvula de Segurança

GRUPO ELÉCTRICO

CONSTITUIÇÃO:

Equipado com grupo eléctrico de apoio, **1.500W x 230V**, termóstato de regulação exterior, termómetro analógico graduado, termóstato para controlo do primário.
Equipado com cabo com ficha

ESQUEMA ELÉCTRICO: MONOFÁSICO 1 RESISTÊNCIA (1~230V):

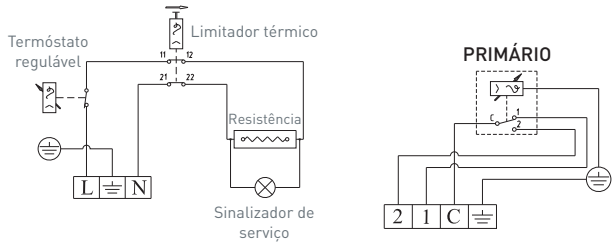

ESQUEMA DE MONTAGEM DO TERMOACUMULADOR

DIMENSÕES: Altura = 1330mm; Ø = 600mm

LEGENDA:
1. Copo de esgoto sifonado;
2. Grupo Hidráulico;
3. Termóstato Controlo Primário;
4. Termómetro;
5. Termóstato controlo Eléctrico;
6. Limitador Térmico Rearmável

CASQUILHOS: Entrada ¾'' M; Entrada permutador ¾'' M
Saída ¾'' M; Saída permutador ¾'' M
Recirculação A.Q.S. ¾'' M
Esgoto ½'' M

PESO (vazio): 71 kg
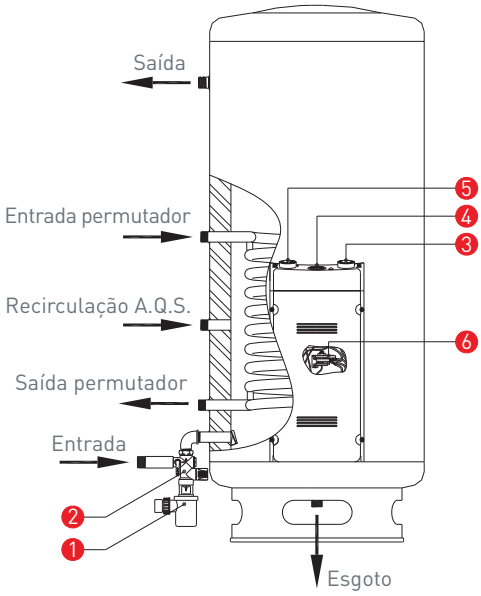
DIMENSÕES DA CAIXA: 710 x 670 x 1460mm