FICHA TÉCNICA

Tampo termodur **One**

Referência: 50203XX0 (descida normal)
50202XX0 (soft-close)

Imagem ilustrativa

Características:

- Material: Termodur
- Cor: Branco (XX=00); Preto (XX=48)
  Produção em outras cores sob consulta
- Material de dobradiças: Aço inox
- Garantia: 2 anos

Dimensões:

- Dimensões tampo: 420X373mm
- Espessura assento: 28mm
- Espessura tampo: 41mm
- Peso: 2,6kg

Componentes/Acessórios:

- Ref. 40001002 Bacia Suspensa
- Ref. 40051002 Bacia Compacta des. vert./hor

| Desenho técnico |

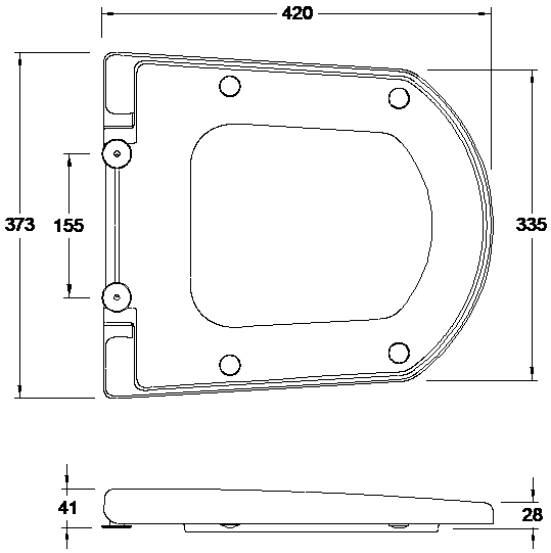

Recomendações:
- Utilizar detergentes neutros e não abrasivos ao proceder à limpeza do produto.
- Não forçar a descida do tampo caso este seja soft-close.
- Não exerça demasiada força sobre o tampo e não se coloque na sua superfície.