Grupo Presto Ibérica

C/ Pino 4-6 CP28850
Madrid, España
Telfs.: +34 915 782 575
info@prestoiberica.com

FICHA TÉCNICA

Domo Sensia L lavabo pila

Grifo electrónico Sensia con célula de detección por sensor para lavabo de un agua,fijación sobre repisa.

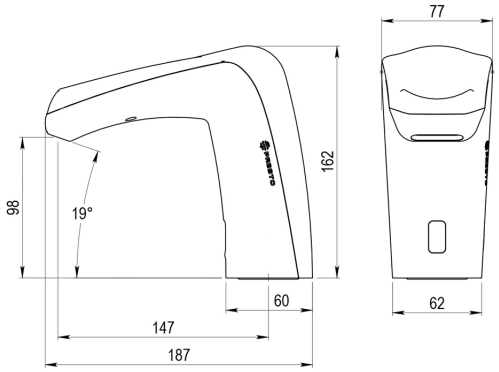

CARACTERÍSTICAS

- **Caudal:** Caudal constante de 6 l/min (con presiones superiores a 1 bar).
- **Cierre:** Cierre automático de la electroválvula en caso de fallo de alimentación eléctrica.
- **Entrada y salida:** Entrada G1/2 hembra.
- **Presión minima de uso:** Presión de uso recomendada: 1-5 bar (min, 0.8 – max. 8 bar).
- **Temperatura admisible:** Temperatura admisible de agua: los materiales que componen las piezas de los grifos pueden soportar una temperatura máxima de 70ºC. Temperatura de uso recomendada: 10 – 60 ºC (máximo 70ºC).
- **Tipo de certificado:** *Marcado CE. *Distintivo de garantía de Calidad Ambiental.

MODELO

Ref: 79000 cromo

ACCESORIOS

NORMATIVA

certificado iso 9001 pruebas dimensionalesestanqueidad e hidraulicas cumpliendo con el cte diseno conforme en 15091 griferia sanitaria griferia sanitaria de apertura y cierre electronicos m