Ficha Técnica

R-179B-85 Válvula sifónica para plato ducha altura reducida con embellecedor ABS

Desagüe - Desagües bañera /Válvulas plato ducha

Referencia	Medidas	Características	u./caja
33B11064	1 1/2 Ø60	Blanco	20
33B11066	1 1/2 Ø60	Cromo	20

Cotas

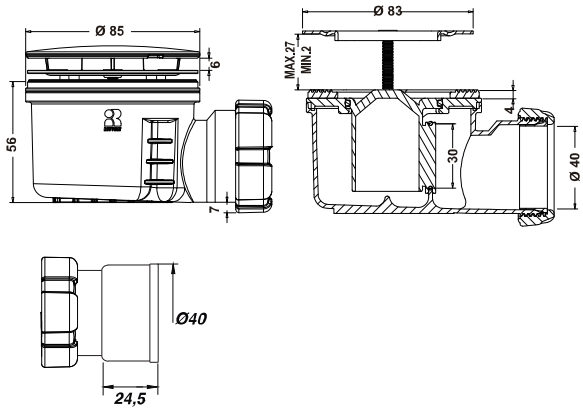
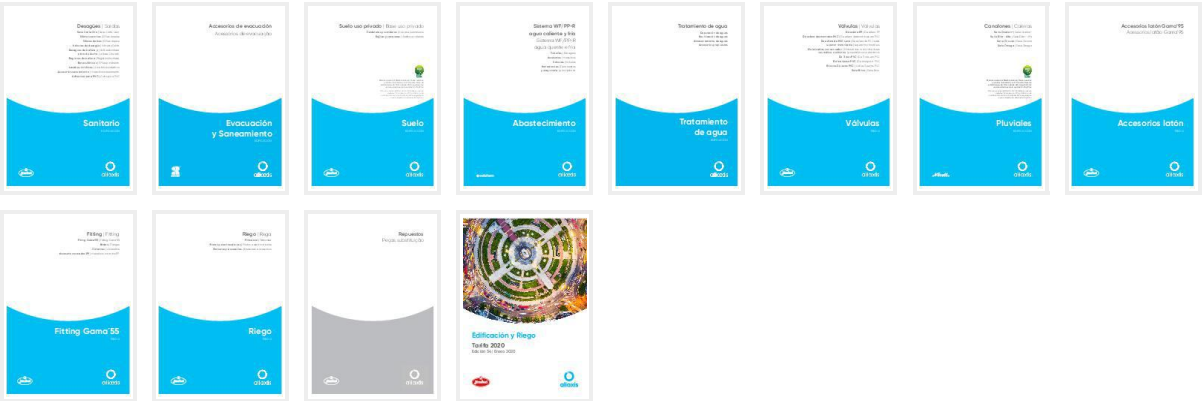
Tarifas